FICHA TÉCNICA

Tapa De Asiento De Inodoro (Color Blanco).405-410Largo *370 Ancho Material: Duroplast, Bisagras De Acero Inoxidable, Cubierta De Asiento, Tapa Cierre Suave. Marca Fala

CÓDIGO:
75470

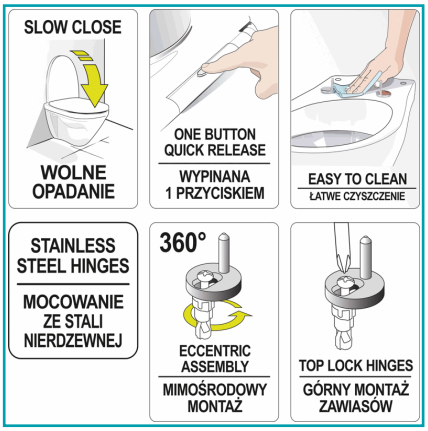

Código de producto: 75470

Marca: FALA

Peso (Kg): 2.367 Kg

INFORMACIÓN ADICIONAL

Tapa De Asiento De Inodoro (Color Blanco).405-410Largo *370 Ancho Material: Duroplast, Bisagras De Acero Inoxidable, Cubierta De Asiento, Tapa Cierre Suave. Marca Fala

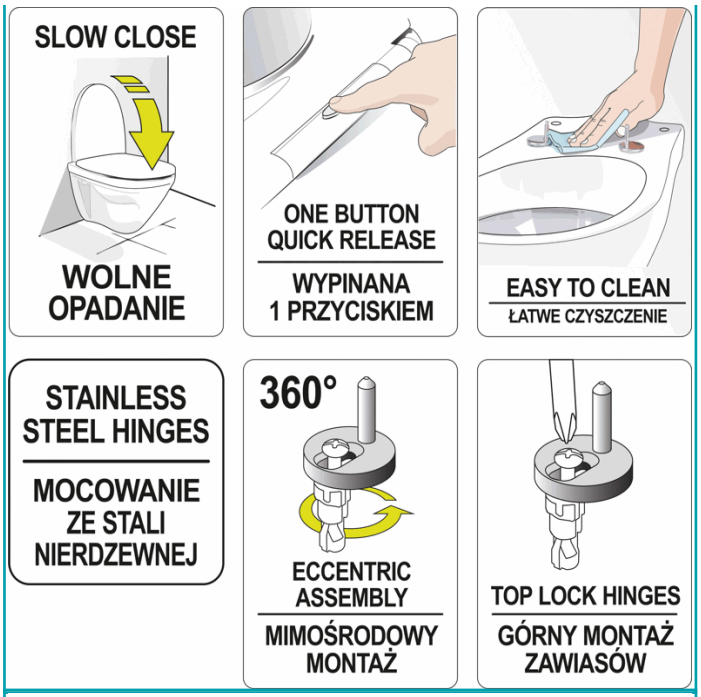
SLOW CLOSE
WOLNE OPADANIE
ONE BUTTON QUICK RELEASE
WYPINANA 1 PRZYCISKIEM
EASY TO CLEAN
ŁATWE CZYSZCZENIE
STAINLESS STEEL HINGES
MOCOWANIE ZE STALI NIERDZEWNEJ
360°
ECCENTRIC ASSEMBLY
MIMOŚRODOWY MONTAŻ
TOP LOCK HINGES
GÓRNY MONTAŻ ZAWIASÓW

FALA
FALA
FALA
75465

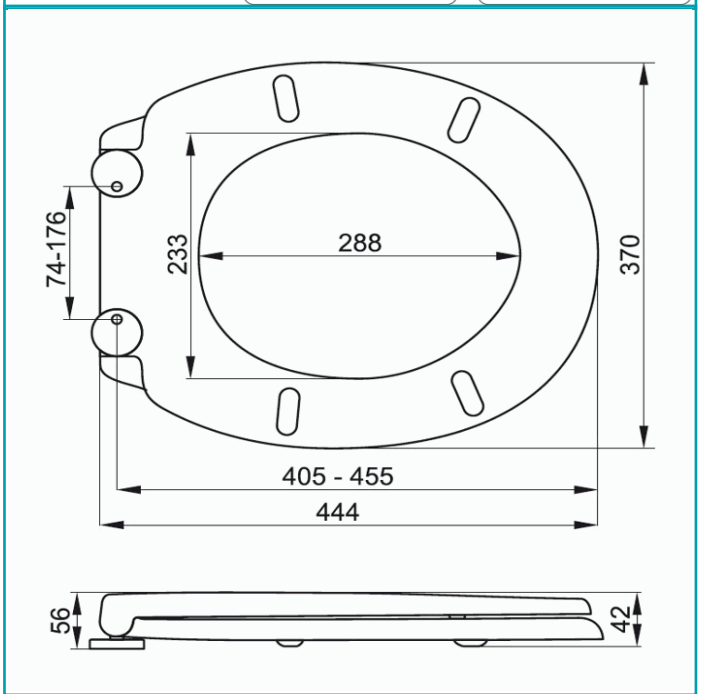
74-176
233
288
370
405 - 455
444
56
42