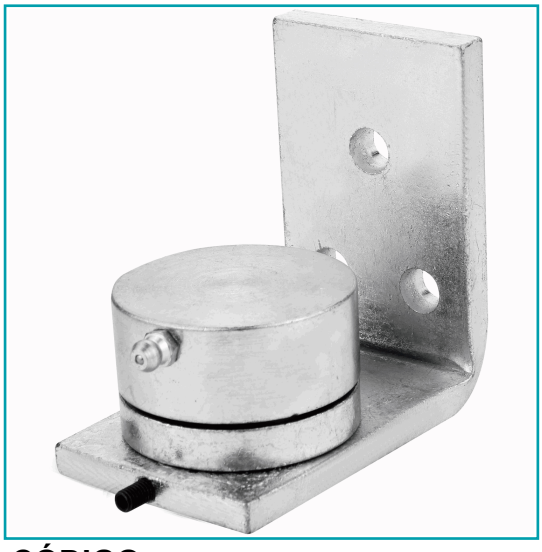

## FICHA TÉCNICA

Chumacera Inferior Diam. 70 Mm. Con Platina Para Atornillar.

**CÓDIGO:**
**847/JL13B**

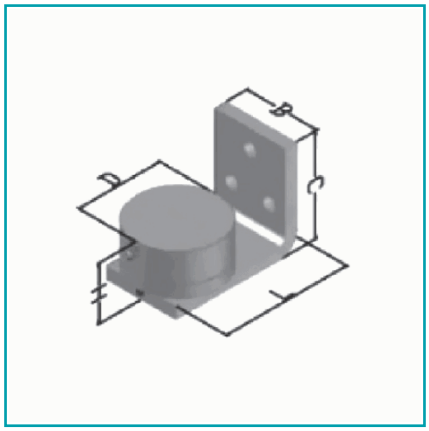

| | |
|---|---|
| **Código de producto:** 847/JL13B | **Marca:** CARBONE |
| **Peso (Kg):** 1.72 Kg | **Tipo:** Chumaceras |

## INFORMACIÓN ADICIONAL

Chumacera Inferior Diam. 70 Mm. Con Platina Para Atornillar.

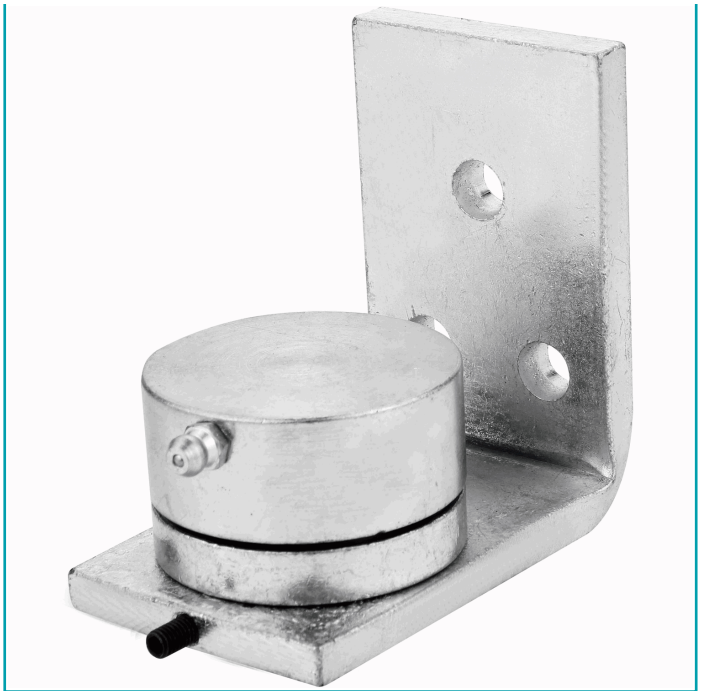

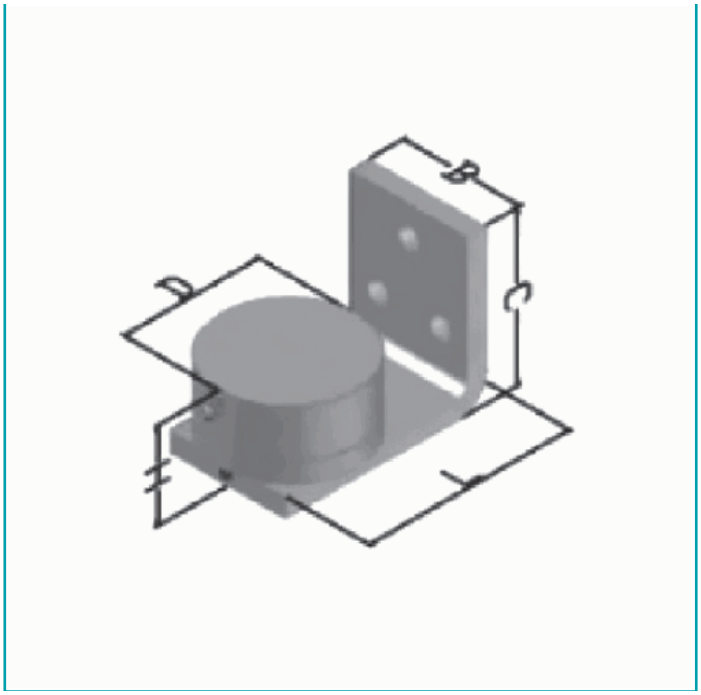
B
D
C
E
L