FICHA TÉCNICA

Bisagras Forjadas Para Soldar. Fabricado De Acero Al Carbono Q235 Y De Acabado Galvanizado.

CÓDIGO:
847/JL20A.V

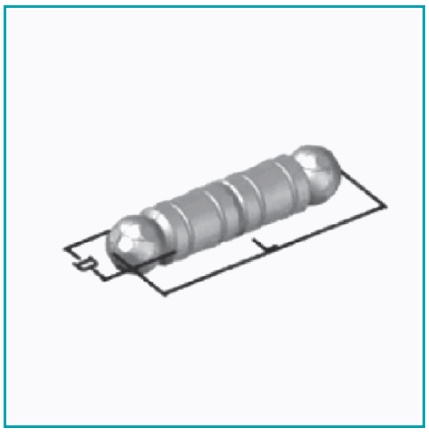

***Nombre:** Bisagras forjadas para soldar	**Acabado:** Galvanizado
Cantidad x Empaque: 1	**Código de producto:** 847/JL20A.V
Marca: CARBONE	**Material:** Acero al Carbono
Presentación: Caja	**Procedencia:** Importado
Se vende por: Unidad	**Tipo:** Bisagras

INFORMACIÓN ADICIONAL
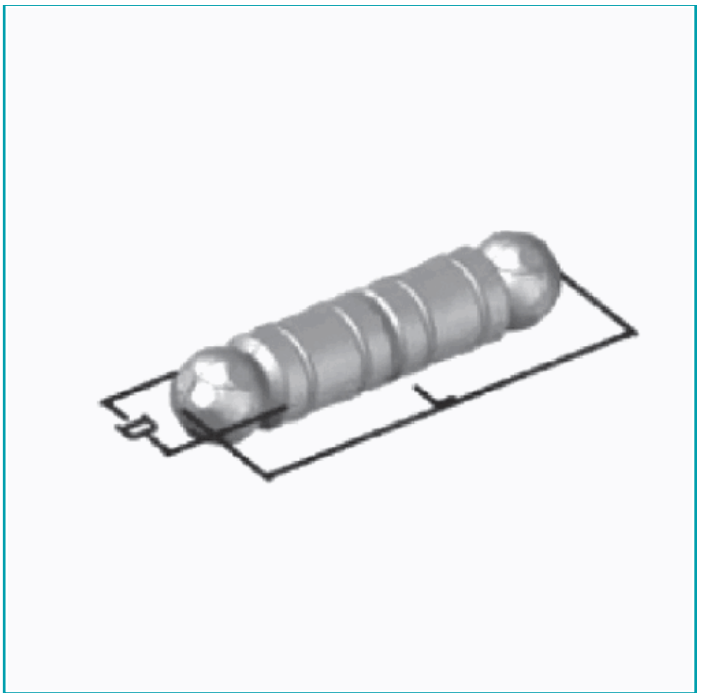
Bisagras Forjadas Para Soldar. Fabricado De Acero Al Carbono Q235 Y De Acabado Galvanizado.