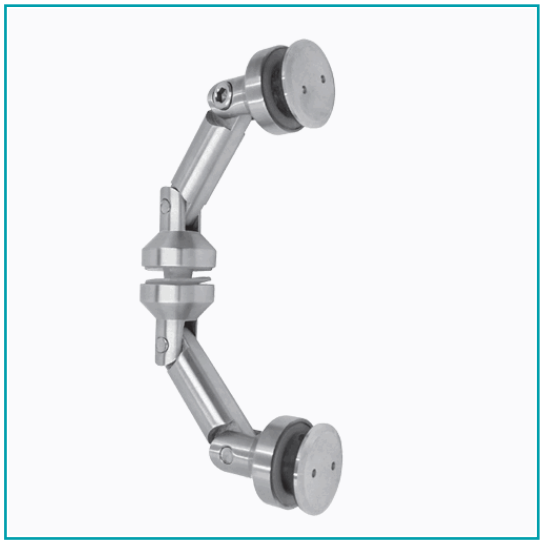

CÓDIGO:
A8000A-4

FICHA TÉCNICA

Doble Conector Vidrio-Vidrio

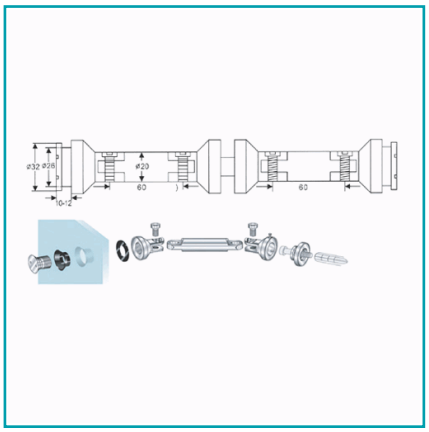

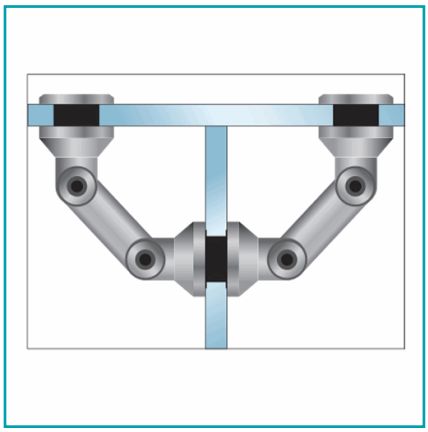

Código de producto: A8000A-4	**Marca:** CARBONE
Peso (Kg): 0.93 Kg	**Tipo:** Conectores - Channels y Fijadores

INFORMACIÓN ADICIONAL

Doble Conector Vidrio-Vidrio

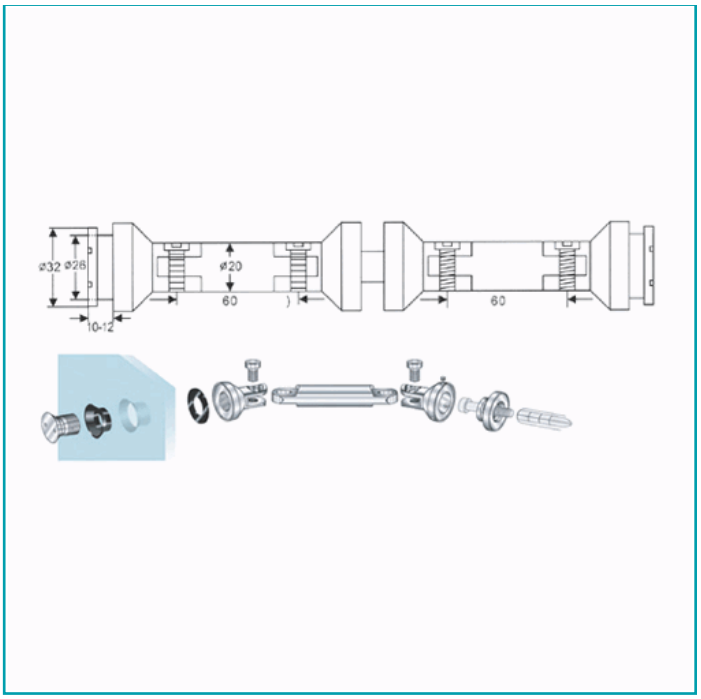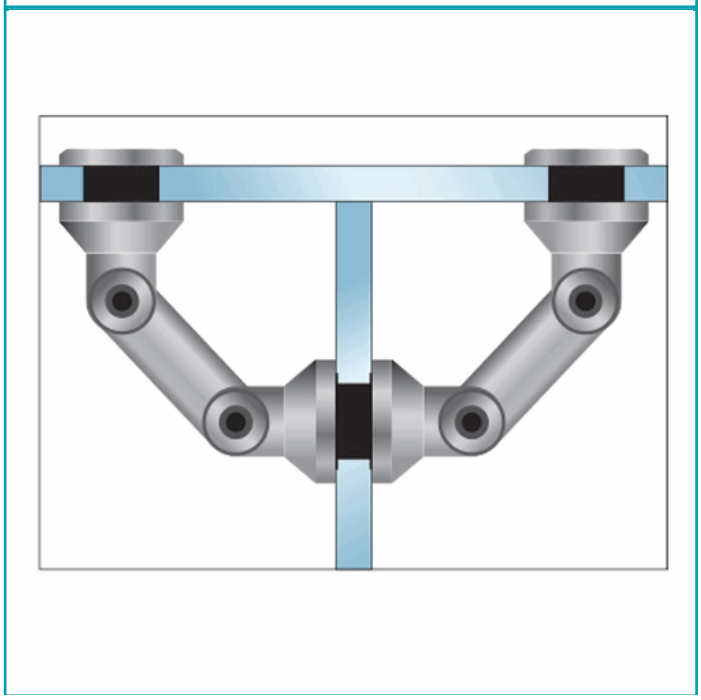
ø32
ø26
ø20
60
60
10-12