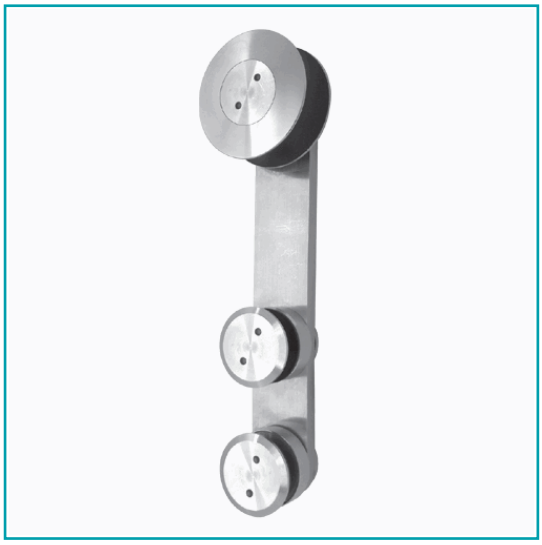

FICHA TÉCNICA

Rodamiento para sistema Slider (UNIDAD).

CÓDIGO:
A8300A-1

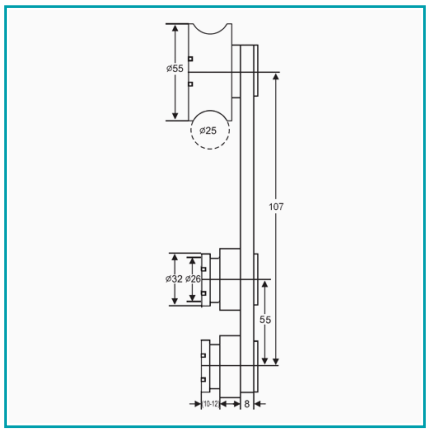

***Nombre:** Rodamiento Sistema Slider (unidad)	**¿Dónde usarlo?:** Para la construcción de puertas.
Acabado: Satinado	**Ajustable recorte:** No
Alto (cm): 19.75 cm	**Ancho (cm):** 3 cm
Cantidad x Empaque: 1	**Capacidad:** Hasta 150 Kg. con 2 Rodamientos
Código: A8300A-1	**Código de producto:** A8300A-1
Color: Acero inoxidable	**Espesor:** 8mm
Material: Acero Inoxidable 304	**Medida:** Distancia entre rodamiento y soportes: 16.5 cm; Distancia entre Soportes Vidrio: 5.5 cm
Medida 2: Diámetro Tubo Rodamiento Superior: Ø 25 mm; Diámetro Soportes Vidrio: Ø 39 mm	**Para vidrios de:** 10 - 12 mm
Peso (Kg): 0.87 Kg	**Presentación:** Caja
Procedencia: Importado	**Se vende por:** Unidad
Tipo: Sistema Slider Puertas Correderas	**Usos:** Construcción

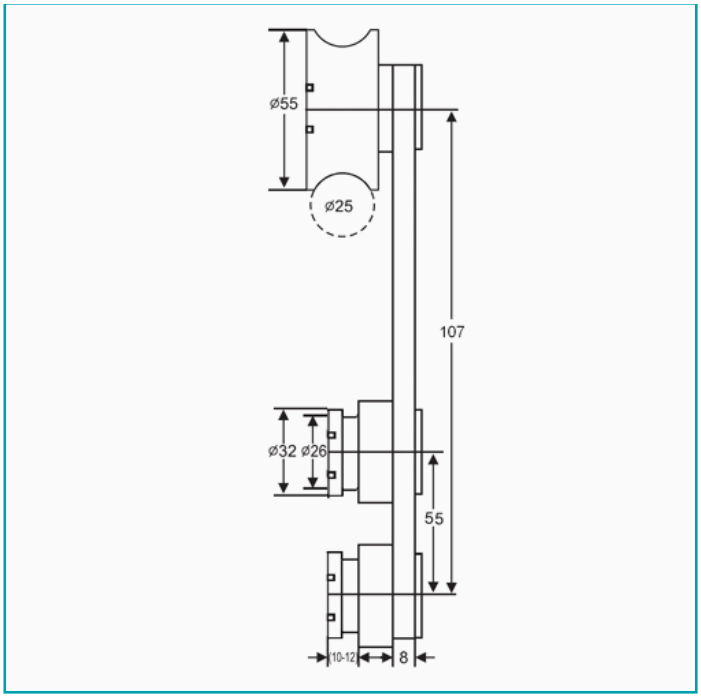
ø55
ø25
107
ø32
ø26
55
10-12
8