CÓDIGO:
A8300A-4RIGTH

FICHA TÉCNICA

Tope Derecho Para Tubo De 25Mm. Sistema Slider.

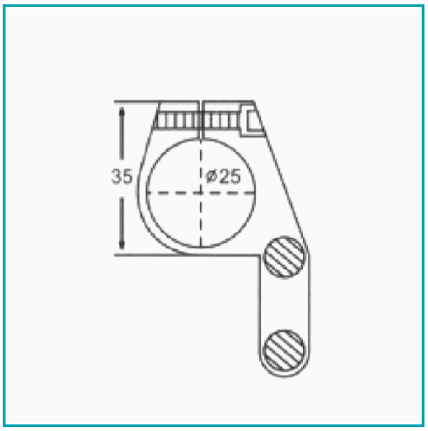

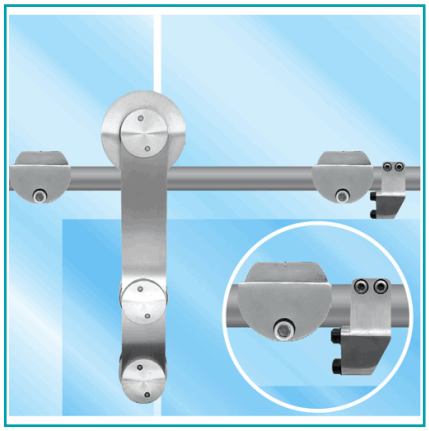

Código de producto: A8300A-4RIGTH	**Marca:** CARBONE
Peso (Kg): 0.35 Kg	**Tipo:** Sistema Slider Puertas Correderas

INFORMACIÓN ADICIONAL

Tope Derecho Para Tubo De 25Mm. Sistema Slider.

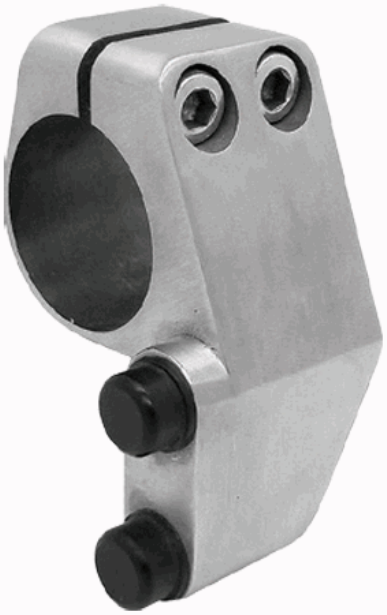

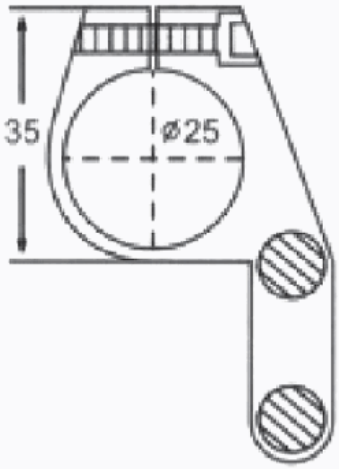
35
ø25

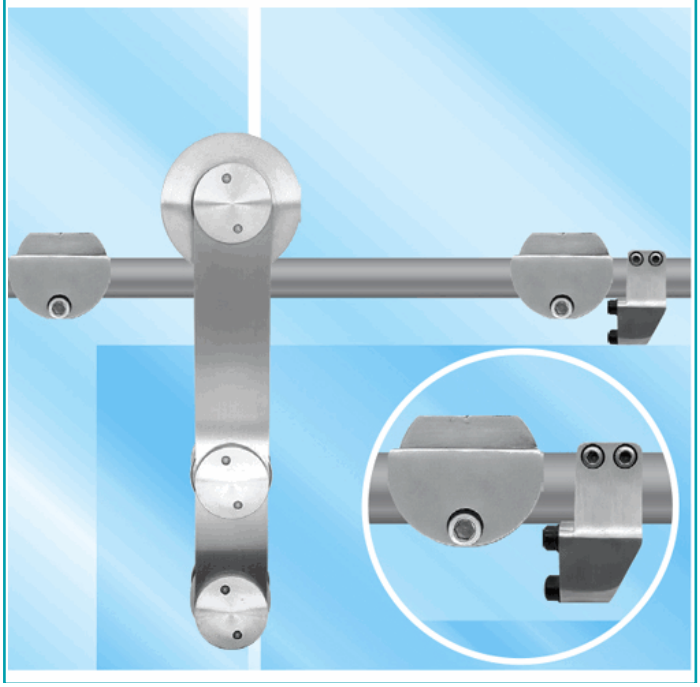

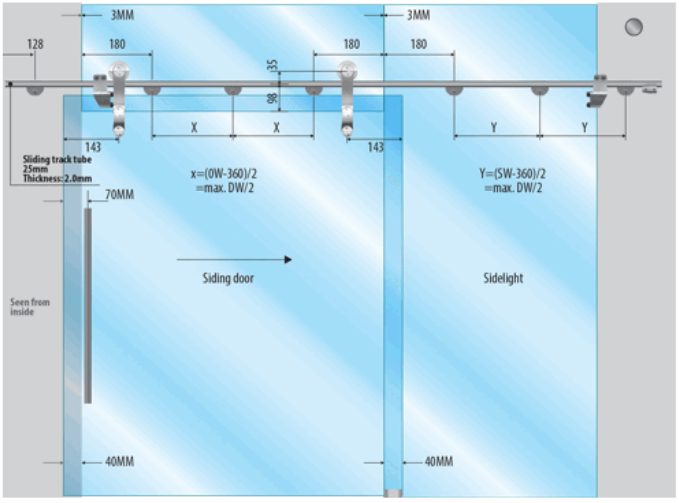
3MM
3MM
128
180
180
180
35
98
X
X
Y
Y
143
143
Sliding track tube
25mm
Thickness: 2.0mm
70MM
x=(0W-360)/2
=max. DW/2
Y=(SW-360)/2
=max. DW/2
Siding door
Sidelight
Seen from inside
40MM
40MM