FICHA TÉCNICA

Bisagras Giratorias 360º De Acero Inoxidable. 1 Juego De Bisagras Pivotantes Para Puerta Y Algunos Tornillos. Hecho De Acero Inoxidable De Alta Calidad, Construido Para Resistir Los Arañazos Diarios, La Corrosión Y El Deslustre.

CÓDIGO:
BAM253

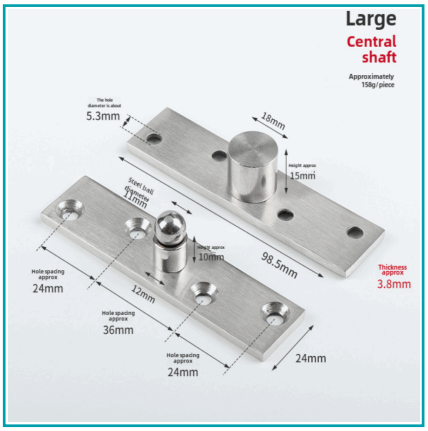

***Nombre:** Bisagras giratorias 360º de acero inoxidable.	**Código de producto:** BAM253
Procedencia: Importado.	**Tipo:** Bisagras

INFORMACIÓN ADICIONAL

Bisagras Giratorias 360º De Acero Inoxidable.
1 Juego De Bisagras Pivotantes Para Puerta Y Algunos Tornillos.
Hecho De Acero Inoxidable De Alta Calidad, Construido Para Resistir Los Arañazos Diarios, La Corrosión Y El Deslustre, Lo Que Garantiza Longevidad Y Durabilidad.

Rotación Suave, El Material Grueso Puede Garantizar Que La Puerta Gire Suavemente A 360°.
Se Adapta A Puertas De Madera, Puertas De Armario Y Otras Puertas De Aleación.

Fácil De Instalar:
Debido A La Función De Enlace Arriba Y Abajo, Solo Necesita Instalar Las Bisagras Con Tornillos En Las Posiciones Correspondientes De Los Marcos De La Puerta Superior E Inferior, Respectivamente.

Especificaciones Del Producto:
Material: Acero Inoxidable.
Acabo: Cepillado Mate.

Dimensiones:
Largo: 4.0 Pulgadas.
Espesor: 0.157 Pulgadas.
Diámetro Del Eje: 0.709 Pulgadas.
Límite De Peso Aproximado: 110 Lbs.

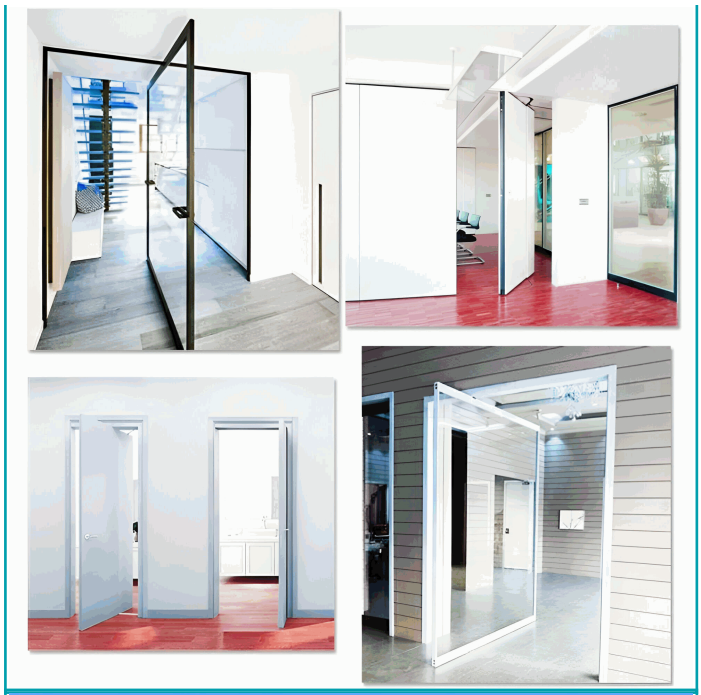

Installation Instruction
1
2
3
4

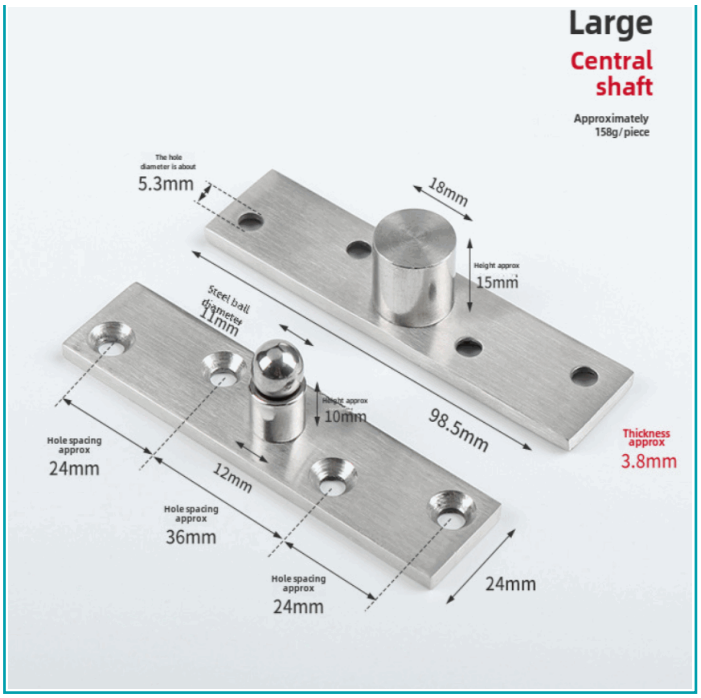
Large
Central shaft
Approximately 158g/piece
The hole diameter is about
5.3mm
18mm
Height approx
15mm
Steel ball diameter
11mm
Height approx
10mm
98.5mm
Thickness approx
3.8mm
Hole spacing approx
24mm
12mm
Hole spacing approx
36mm
Hole spacing approx
24mm
24mm