FICHA TÉCNICA

Cerradura Negra Cuadrada De Llave Para Puerta Habitacion Con Acabado En Acero Inoxidable Negro

CÓDIGO:
BAM356

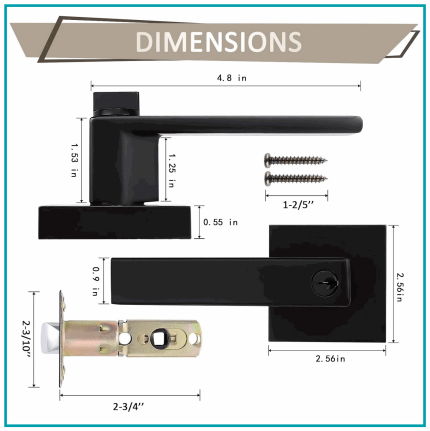

***Nombre:** Cerradura de manija para puerta con acabado en acero inoxidable negro

Código de producto: BAM356

Tipo: Cerraduras - Cilindros - Manijas

INFORMACIÓN ADICIONAL

Cerradura De Manija Para Puerta Con Acabado En Acero Inoxidable Negro

- Picaporte Ajustable De 60-70 Mm Con Dispositivo De Seguridad, Se Adapta A Las Puertas De 35 A 45 Mm De Espesor.
- Material: Manija De Color Negro, Chapado En Acero Inoxidable, Resistente Al Deterioro Por Oxido Para Un Uso Prolongado Y Duradero.
- Cuenta Con Un Diseño Moderno Y Elegante.
- Instalación Fácil Y Sencilla: Ajuste Fácil Y Simple Que Ayuda A Ahorrar Tiempo Y Proporciona Una Instalación Segura.
- El Paquete Incluye Instrucciones De Instalación.

FITS STANDARD DOOR

DIMENSIONS

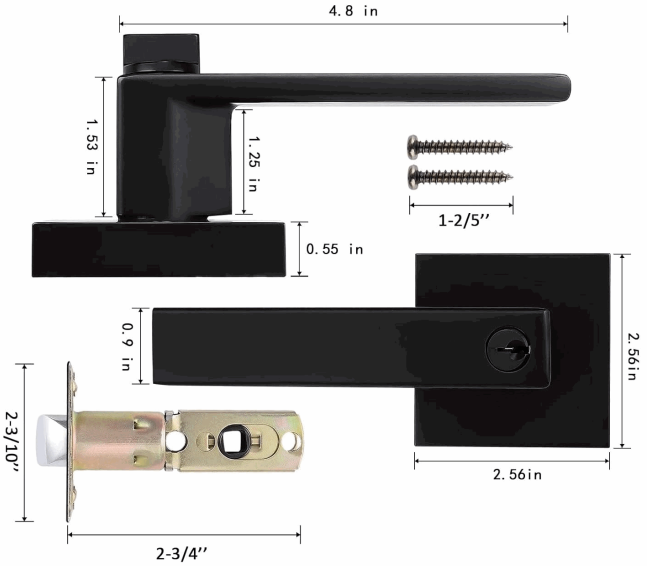

ENTRY FUNCTION

Internal View

External View

APPLICABLE OCCASIONS
Bathroon
Bedroom