CÓDIGO:
BU041

FICHA TÉCNICA

Mg-11 Cam Type Weld Gage Medidor De Cordones De Soldadura.

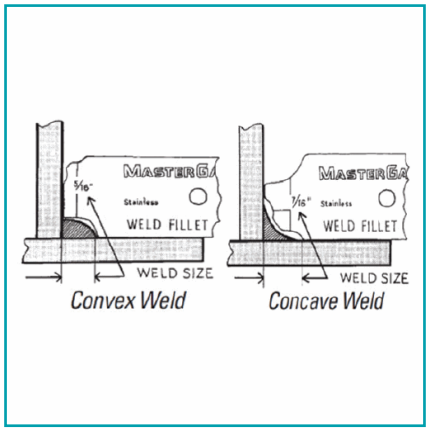

Código de producto: BU041	**Marca:** CARBONE
Peso (Kg): 0.15 Kg	**Tipo:** Accesorios y Consumibles Soldadura MIG

INFORMACIÓN ADICIONAL

Mg-11 Cam Type Weld Gage Medidor De Cordones De Soldadura.

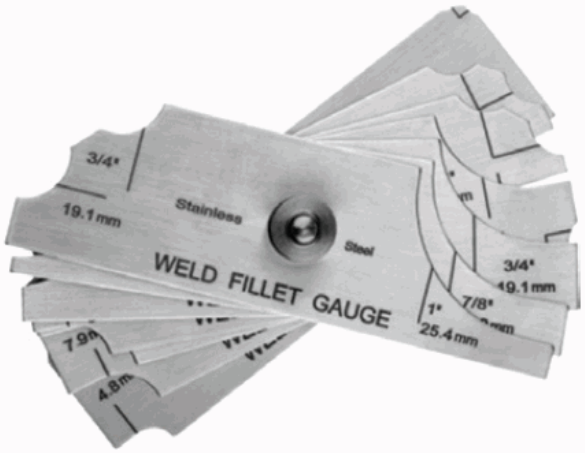
3/4"
19.1mm
Stainless
Steel
WELD FILLET GAUGE
3/4"
19.1mm
7/8"
1"
25.4mm
7.9m
4.8m

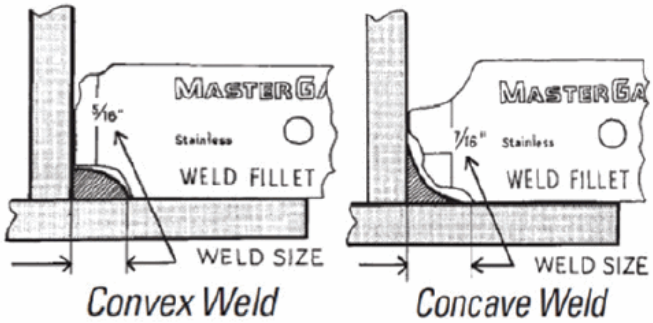
MASTER GA
5/16"
Stainless
WELD FILLET
WELD SIZE
Convex Weld
MASTER GA
7/16"
Stainless
WELD FILLET
WELD SIZE
Concave Weld