FICHA TÉCNICA

Soporte Horizontal Para Repisas De Vitrinas Con Cable.

CÓDIGO:
C-4000-15/10

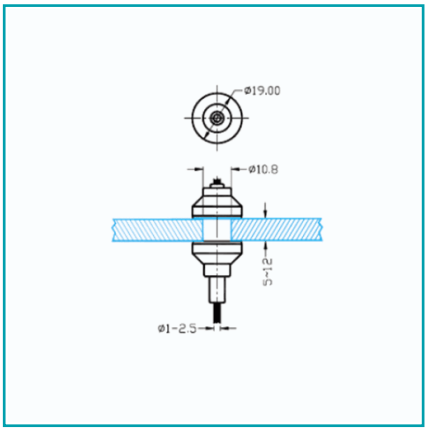

Código de producto: C-4000-15/10	**Marca:** ARMSTRONG
Peso (Kg): 0.04 Kg	**Tipo:** Vitrinas con cables

INFORMACIÓN ADICIONAL

Soporte Horizontal Para Repisas De Vitrinas Con Cable.

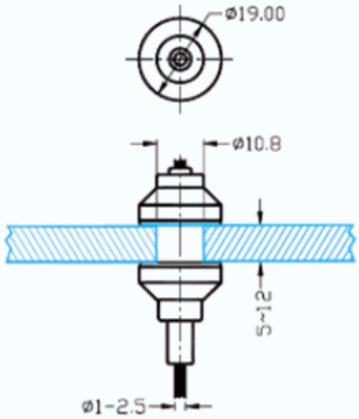
ø19.00
ø10.8
5~12
ø1-2.5