CÓDIGO:
C-A0057S(anod)2m

FICHA TÉCNICA

Perfil Guia Inferior Para Puertas Corredizas De Vitrina. 2Mts. Anodizado.

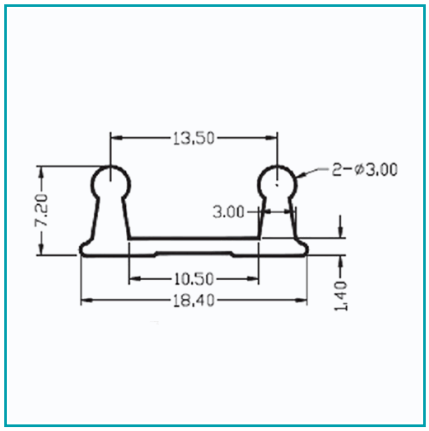

Código de producto: C-A0057S(anod)2m	**Marca:** ARMSTRONG
Peso (Kg): 0.3 Kg	**Tipo:** Vitrina Sistema Perfiles

INFORMACIÓN ADICIONAL

Perfil Guia Inferior Para Puertas Corredizas De Vitrina. 2Mts. Anodizado.

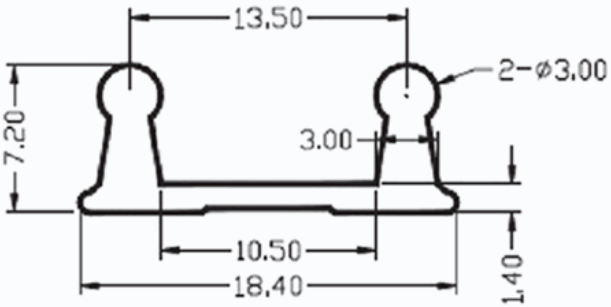
13.50
2-⌀3.00
7.20
3.00
10.50
18.40
1.40