## FICHA TÉCNICA

Conector Muro-Vidrio Para Repisa 5-10Mm.

**CÓDIGO:**
**C-C3230B-02**

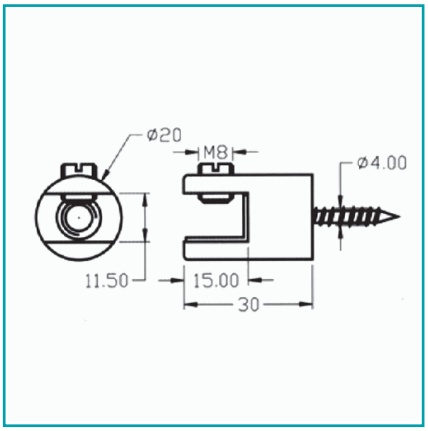


| | |
|---|---|
| **Código de producto:** C-C3230B-02 | **Marca:** ARMSTRONG |
| **Peso (Kg):** 0.05 Kg | **Tipo:** Vitrina Vidrio Templado |

## INFORMACIÓN ADICIONAL

Conector Muro-Vidrio Para Repisa 5-10Mm.

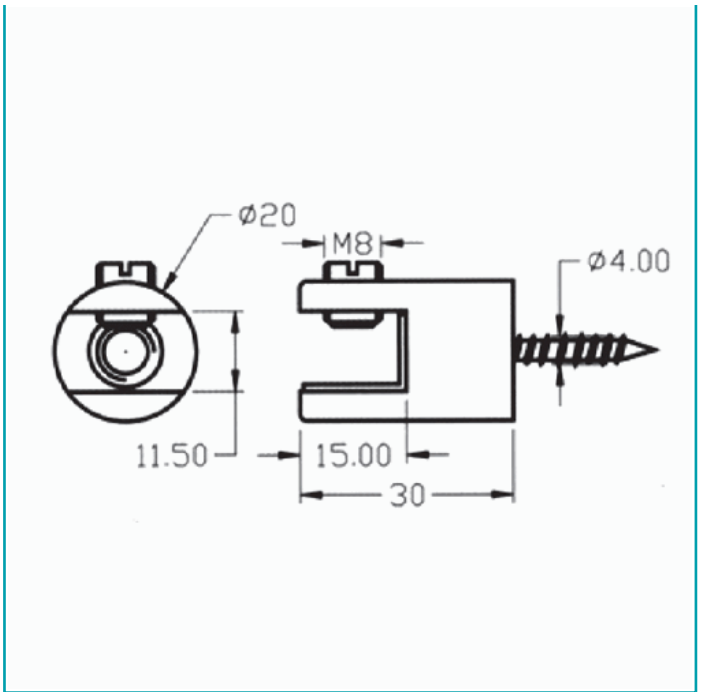
Ø20
M8
Ø4.00
11.50
15.00
30