CÓDIGO:
C-C407-3/5

FICHA TÉCNICA

Cerradura 90 Grados Sin Saques Para Vidrios De 5-6Mm Cromada.

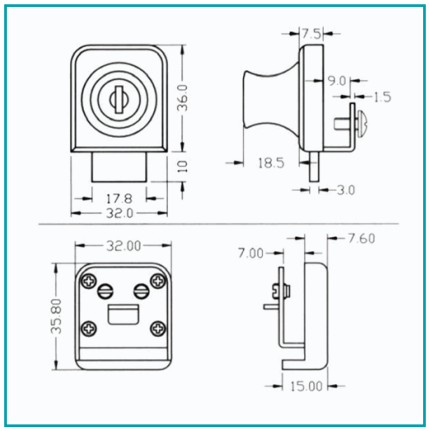

Código de producto: C-C407-3/5	**Marca:** ARMSTRONG
Peso (Kg): 0.16 Kg	**Tipo:** Cerraduras de Vitrinas

INFORMACIÓN ADICIONAL

Cerradura 90 Grados Sin Saques Para Vidrios De 5-6Mm Cromada.

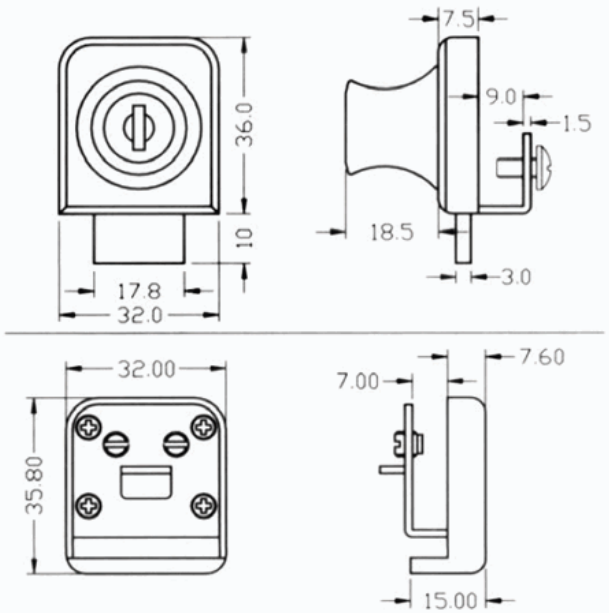
7.5
9.0
1.5
36.0
10
18.5
3.0
17.8
32.0
32.00
7.60
7.00
35.80
15.00