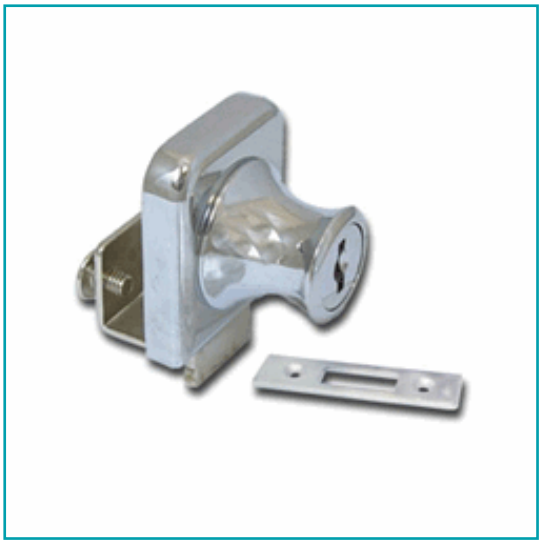

FICHA TÉCNICA

Cerradura Sin Saques Para Vidrios De 5Mm.Cromada.

CÓDIGO:
C-C407/5

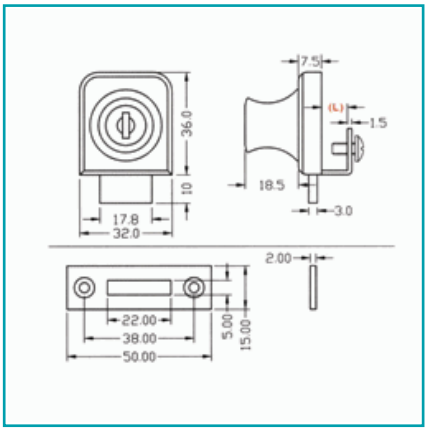

Código de producto: C-C407/5	**Marca:** ARMSTRONG
Peso (Kg): 0.11 Kg	**Tipo:** Cerraduras de Vitrinas

INFORMACIÓN ADICIONAL

Cerradura Sin Saques Para Vidrios De 5Mm.Cromada.

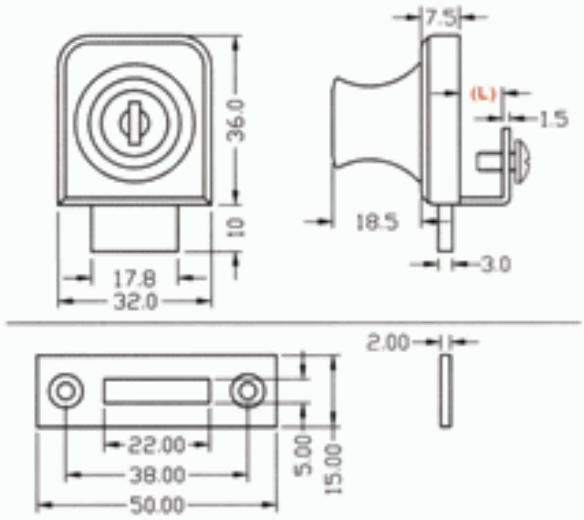
7.5
36.0
(L)
1.5
10
18.5
17.8
32.0
3.0
2.00
22.00
38.00
50.00
5.00
15.00