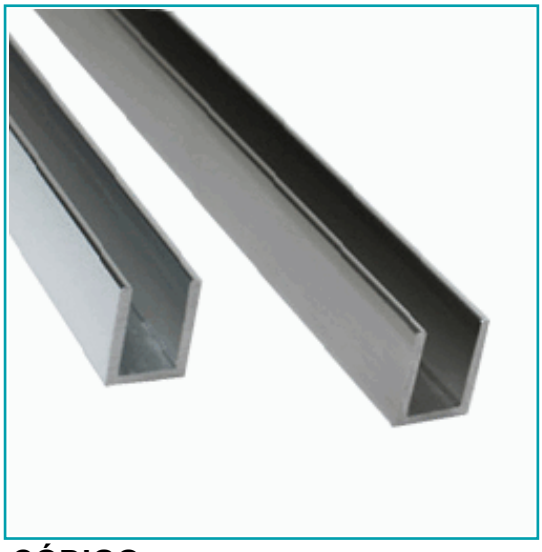

FICHA TÉCNICA

U-Channel Vidrio De 10 Mm De Aluminio. Alto 19 Mm. Largo De 3 M. Acabado Satinado

CÓDIGO:
CHANEL10X2490BN

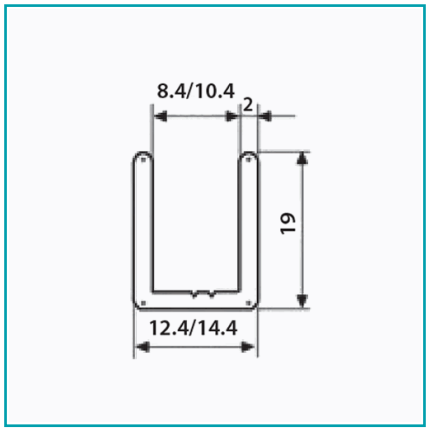

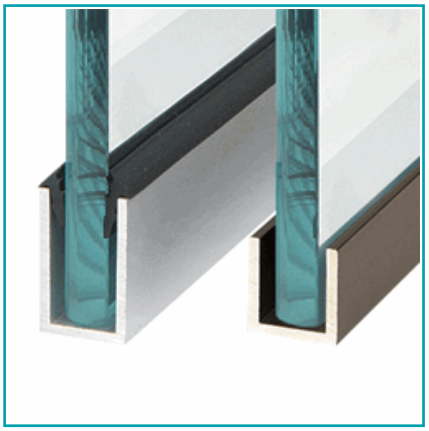

¿Dónde usarlo?: Para aplicaciones de uso arquitectónico	**Acabado:** Satinado
Alto (cm): 1.9 cm	**Ancho (cm):** 1.44 cm
Capacidad: Vidrios de 10 mm de espesor	**Características:** Apariencia inoxidable
Características 2: Alta resistencia	**Certificaciones:** CE
Código de producto: CHANEL10X2490BN	**Color:** Aluminio
Espesor: 2.0 mm	**Longitud:** 3 m
Marca: CARBONE	**Material:** Aluminio
Medida: Ancho interno de 10.4 mm	**Medida 2:** Ancho externo de 14.4 mm
Medida 3: 19 mm de Alto	**Observaciones:** Vena guía para fácil instalación y/o atornillado
Para Uso: Para baños , fachadas y trabajos con vidrios temperado	**Peso (Kg):** 0.68kg
Procedencia: Importado	**Se vende por:** Unidad
Tipo: U-channels	**Usos:** Casa/ Oficina

INFORMACIÓN ADICIONAL

U-Channel Vidrio De 10 Mm De Aluminio. Alto 19 Mm. Largo De 3 M. Acabado Satinado

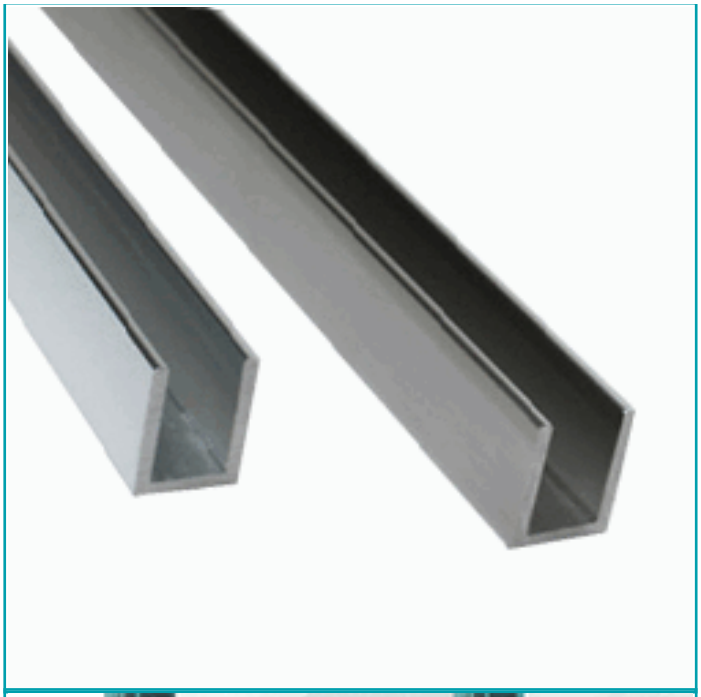

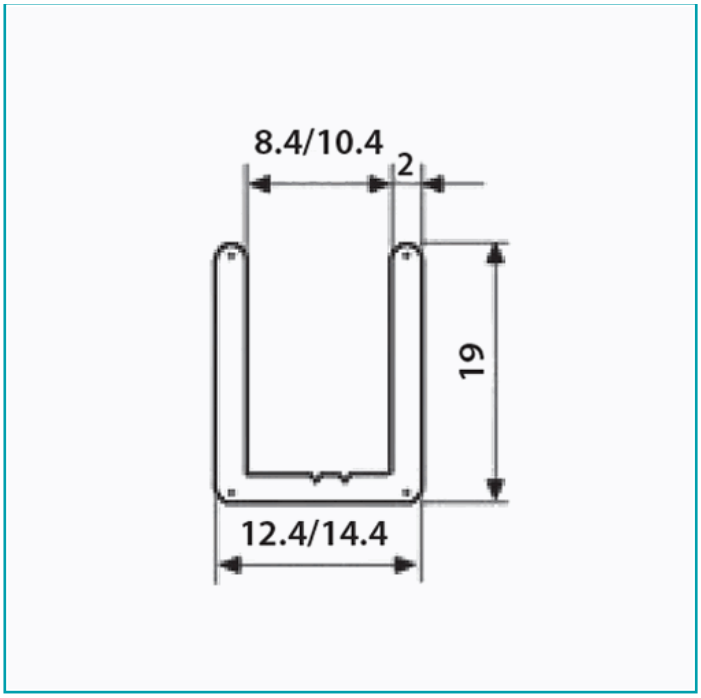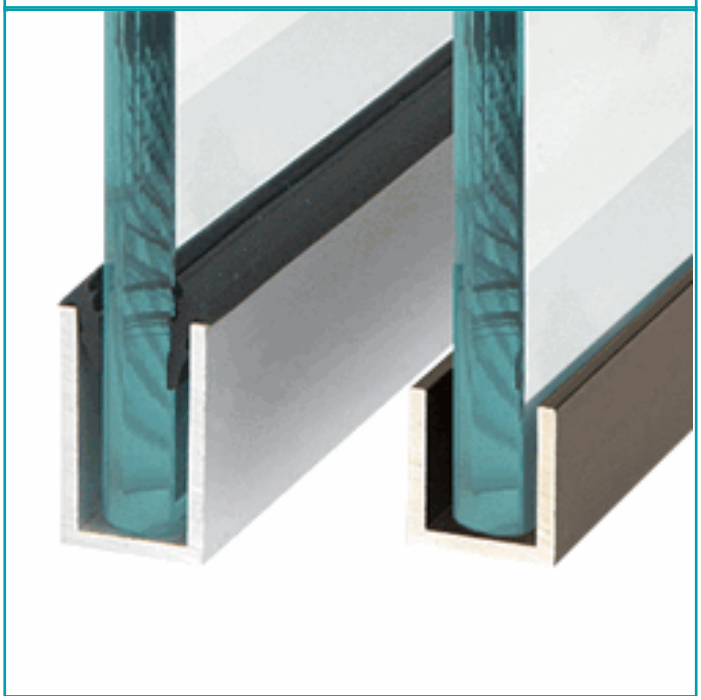
8.4/10.4
2
19
12.4/14.4