FICHA TÉCNICA

Operador De Puerta Automatica Brazo Batiente 110V Cerrapuertas Automatizado

CÓDIGO:
D-SW200-110V

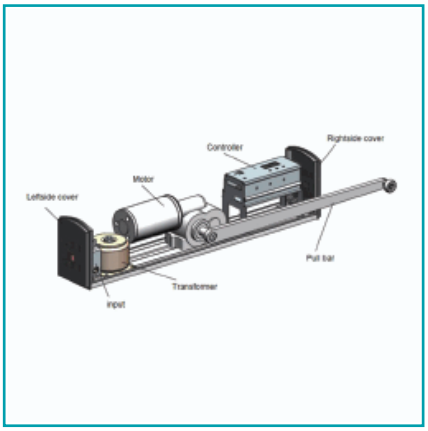

¿Dónde usarlo?: Para aplicaciones de uso arquitectónico	**Acabado:** Pintado
Advertencia: Leer manual antes de operar puerta con control remoto.	**Alimentación:** AC 110 V
Alto (cm): 9.5 cm	**Ancho (cm):** 8 cm
Ancho de puerta: Máximo 1100 mm.	**Cantidad x Empaque:** 1
Características: Control remoto con 4 funciones, Diseño estándar de fácil instalación.	**Certificaciones:** CE, TUV, SGS (ISO 9001), Enviromental Management System ISO 14001
Código de producto: D-SW200-110V	**Color:** Plateado
Compatible: Los accesorios de: Puertas automáticas, Radares, Controles de acceso, Tarjetas	**Garantía:** 1 año
Incluye: (2) Controle remotos	**Longitud:** 51.5 cm
Marca: CARBONE	**Material:** Plástico - Metal
Medida: 515x95x80 mm. (L*H*W)	**Modelo:** SW200
Peso (Kg): 7.68 Kg	**Procedencia:** Importado
Resiste: Tipo de protección: IP12D.	**Tiempo de Apertura:** 1~60 s.
Tipo: Abatibles	**Velocidad:** 3~10 s
Voltaje de entrada: 220V	**Wi-Fi:** No

INFORMACIÓN ADICIONAL

Operador De Puerta Automatica Brazo Batiente 110V Cerrapuertas Automatizado

Push
Button
to
Open

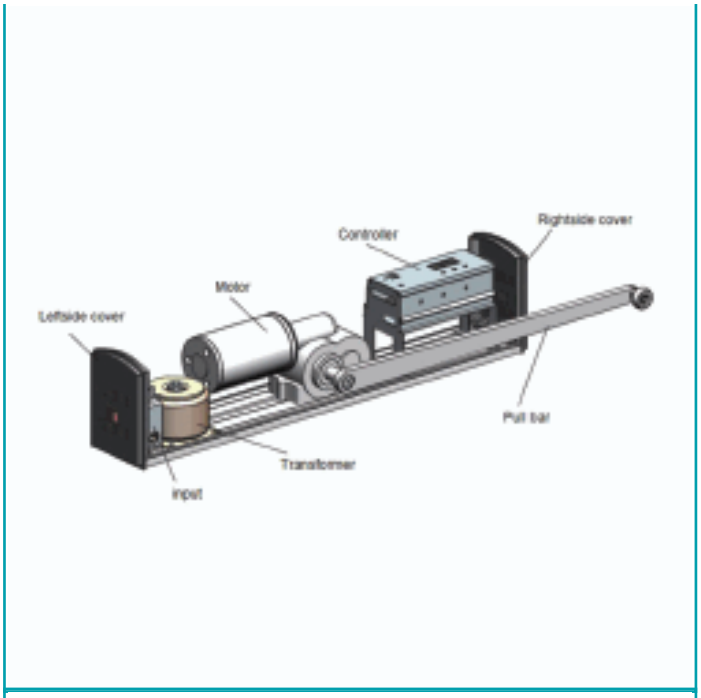
Controller
Rightside cover
Motor
Leftside cover
Pull bar
Transformer
Input