FICHA TÉCNICA

Horno Eléctrico Empotrable Latino 60. El Horno Eléctrico Latino 60 Black Con Capacidad De 80 Litros Ofrece Eficiencia Y Versatilidad En La Cocina. Con Puerta De Vidrio Templado Y Manilla De Aluminio Para Un Manejo Seguro.

CÓDIGO:
DR25.3

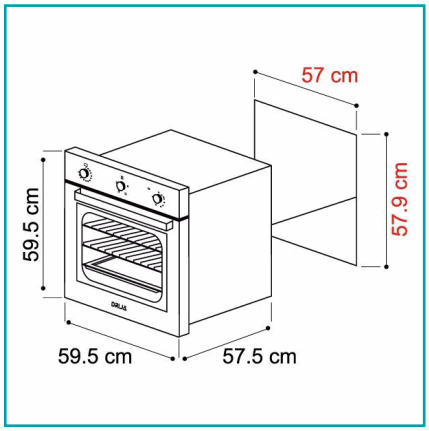

Código de producto: DR25.3	**Garantía:** 1 año
Marca: DRIJA	**Tipo:** Hornos

INFORMACIÓN ADICIONAL

Horno Eléctrico Empotrable. Modelo De Acero Latino 60.

El Horno Eléctrico Latino 60 Black Con Capacidad De 80 Litros Ofrece Eficiencia Y Versatilidad En La Cocina. Con Puerta De Vidrio Templado Y Manilla De Aluminio Para Un Manejo Seguro, Cuenta Con 5 Posiciones De Bandeja Y Iluminación Interna Para Ver Tus Creaciones. Su Sistema De Convección Distribuye Uniformemente El Calor. Ideal Para Cocinar Con Comodidad Y Obtener Resultados Excelentes En Cada Receta.

Características:
• Capacidad 80 Litros.
• Horno Multifuncional Con 6 Funciones De Calentamiento.
• Voltaje 220V-240V/ 60Hz.
• Potencia Total 2800W.
• Temperatura Máxima De 250°.
• Vidrio Templado.
• Control Mecánico.
• Temporizador Mecánico.
• Manilla De Aluminio.
• 5 Posiciones De Bandeja.
• 2 Quemadores Eléctricos.
• Iluminación Interna.
• Sistema De Convección.
• Bandeja Recolectora De Grasa.

Datos De Consumo:

• Fuente De Alimentación 220V-240V / 50-60 Hz
• Potencia Total: 3070 – 3650W
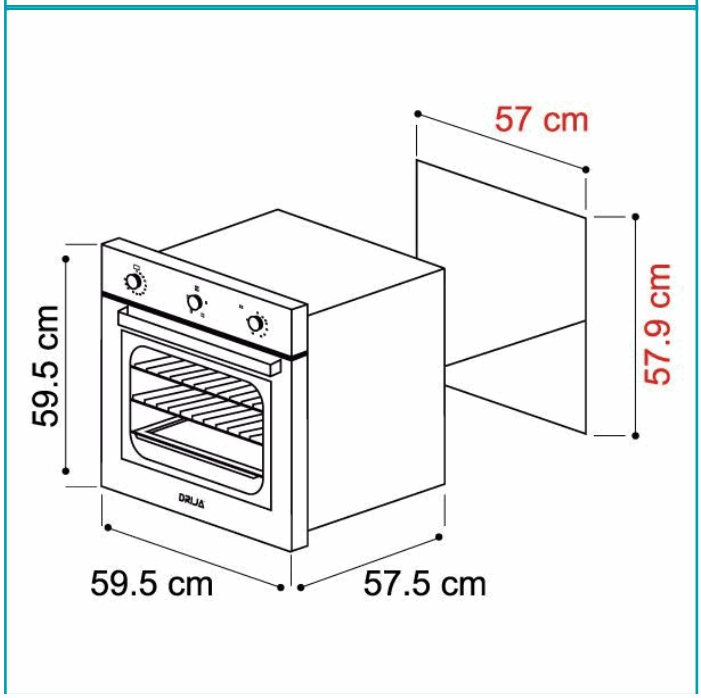
Contiene:
• 1 Rejilla.
• 1 Bandeja Universal.
• Capacidad Útil De 80 Litros.