FICHA TÉCNICA

Bar Holder De 3/4" (Hollo 21 Mm). Soporte Para Barra

CÓDIGO:
E006 (3/4")

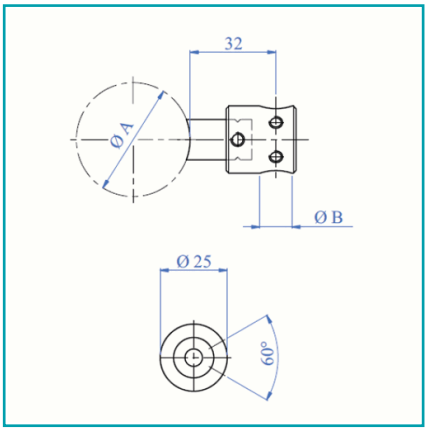

¿Dónde usarlo?: Soporte de tubitos (Slim Fit) para barandas de tubos de 3/4"	**Acabado:** Satinado
Cantidad x Empaque: 1	**Capacidad:** Soporte para barra 3/4" (hollo 21 mm)
Características: De fácil instalación sin uso de soldadura alta velocidad de ensamble	**Certificaciones:** CE
Código de producto: E006 (3/4")	**Color:** Acero inoxidable
Diámetro: 21mm	**Diámetro 2:** Agujero B: Ø 20 mm
Diámetro 3: Diámetro soporte tubo: Ø 25 mm	**Marca:** CARBONE
Material: Acero Inoxidable 304	**Medida:** Distancia Tubo a tubito: 32 mm
Para Uso: Ø38,1-42,4-50,8 mm	**Peso (Kg):** 0.13 Kg
Presentación: Caja	**Procedencia:** Importado
Se vende por: Unidad	**Tipo:** Barandas Tubo Redondo Satinado
Usos: Construcción	

INFORMACIÓN ADICIONAL

Bar Holder De 3/4" (Hollo 21 Mm). Soporte Para Barra

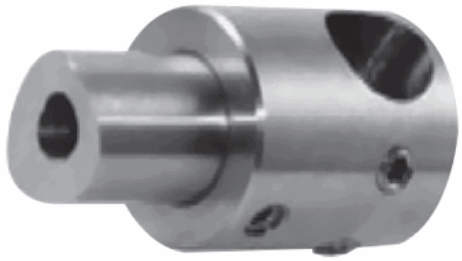

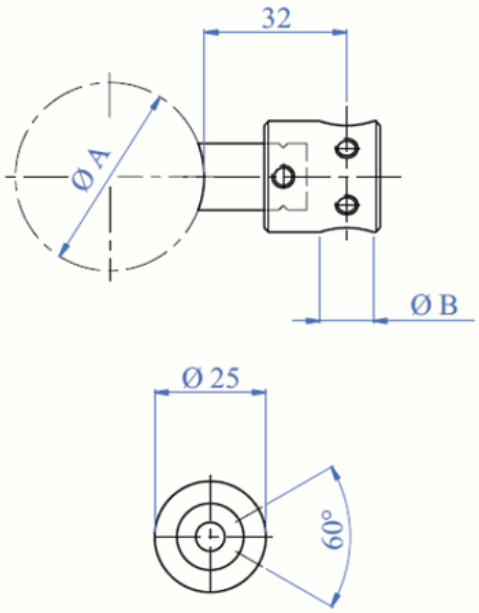
32
Ø A
Ø B
Ø 25
60°