## FICHA TÉCNICA

Soporte Para Barras Laterales De 1/2" Acabado Satinado (E035170001).

**CÓDIGO:**
**E0069**

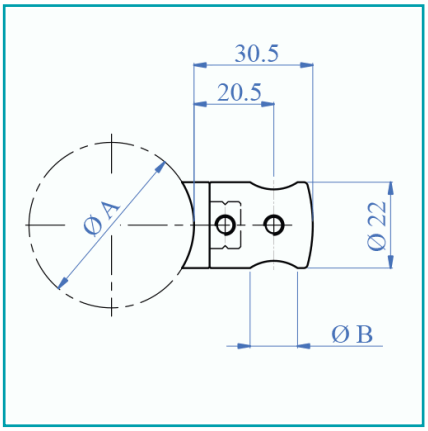

| | |
|---|---|
| **¿Dónde usarlo?:** Para aplicaciones de uso arquitectónico | **Acabado:** Satinado |
| **Cantidad x Empaque:** 1 | **Capacidad:** Soporta Tubitos redondos de 1/2" |
| **Certificaciones:** CE | **Código de producto:** E0069 |
| **Color:** Acero inoxidable | **Diámetro:** 22mm |
| **Diámetro 2:** Agujero pasante 13 mm | **Longitud:** 3.05 cm de largo, de base a agujero B 2.05 cm de largo |
| **Marca:** CARBONE | **Material:** Acero Inoxidable 304 |
| **Para Uso:** Para tubos de Ø38,1-42,4-50,8 mm | **Peso (Kg):** 0.06 Kg |
| **Presentación:** Caja | **Procedencia:** Importado |
| **Se vende por:** Unidad | **Tipo:** Barandas Tubo Redondo Satinado |
| **Usos:** Construcción | |

## INFORMACIÓN ADICIONAL

Soporte Para Barras Laterales De 1/2" Acabado Satinado (E035170001).

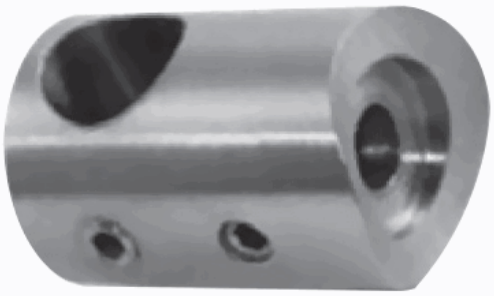

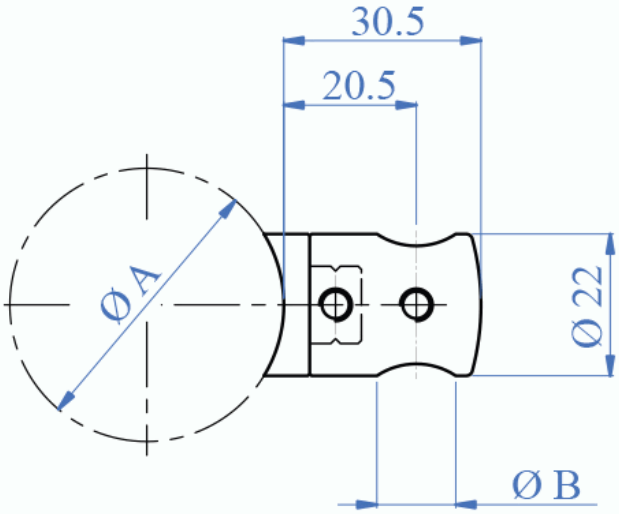
30.5
20.5
Ø A
Ø 22
Ø B