FICHA TÉCNICA

Pinza Para Vidrio De (6.76 - 8 - 10) Mm. No Requiere Perforacion. Acero Inox 304. Para Tubo De 42.4 Mm

CÓDIGO:
E00912

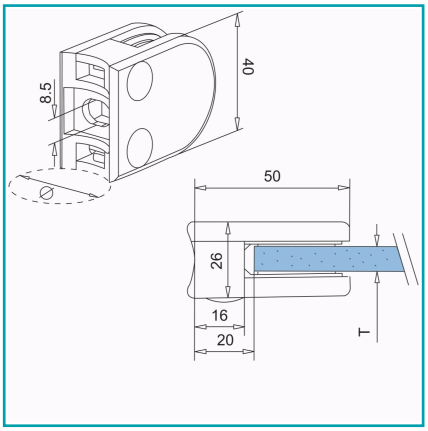

***Nombre:** Pinza de vidrio chico	**¿Dónde usarlo?:** Para aplicaciones de uso arquitectónico
Acabado: Satinado	**Alto (cm):** 5.3 cm
Ancho (cm): 3.8 cm	**Cantidad x Empaque:** 1
Capacidad: Para vidrios de 6.76 - 8 - 10mm	**Capacidad 2:** Puede ser usada tanto en tubos redondos desde 1-1/2" a 2" como en superficies planas.
Certificaciones: CE	**Código de producto:** E00912
Color: Acero inoxidable	**Marca:** CARBONE
Material: Acero Inoxidable 304	**Materiales:** Gomas de EPDM
Peso (Kg): 0.21kg	**Presentación:** Caja
Procedencia: Importado	**Se vende por:** Unidad
Tipo: Clips de vidrio para barandas	**Usos:** Construcción

INFORMACIÓN ADICIONAL

Pinza Para Vidrio De (6.76 - 8 - 10) Mm. No Requiere Perforacion. Acero Inox 304. Para Tubo De 42.4 Mm

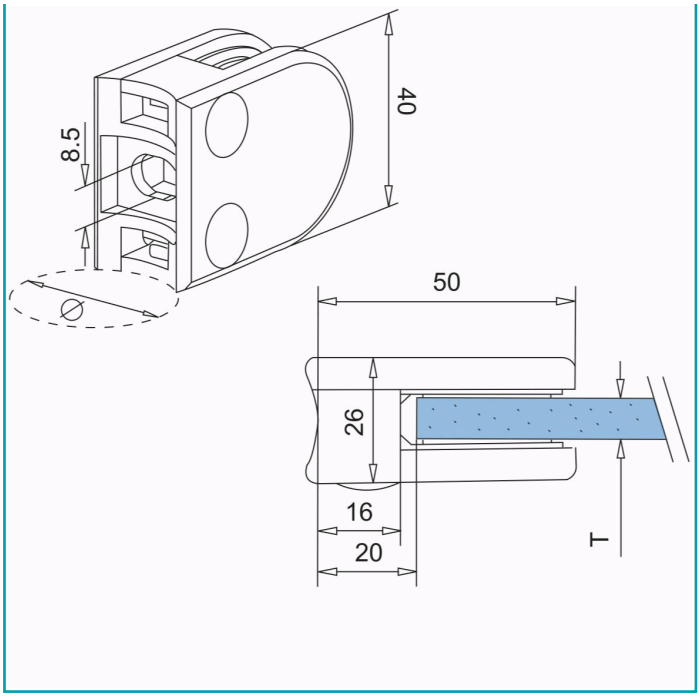
8.5
40
50
26
16
20
T