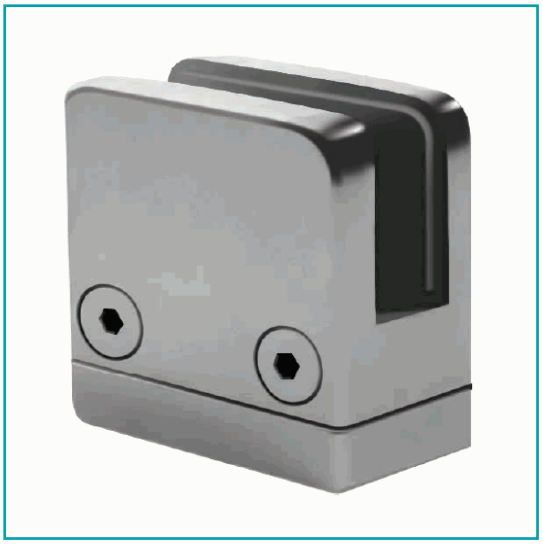

CÓDIGO:
E00921

FICHA TÉCNICA

Pinza Cuadrada Para Vidrio De (8-10)Mm. No Requiere Perforacion.

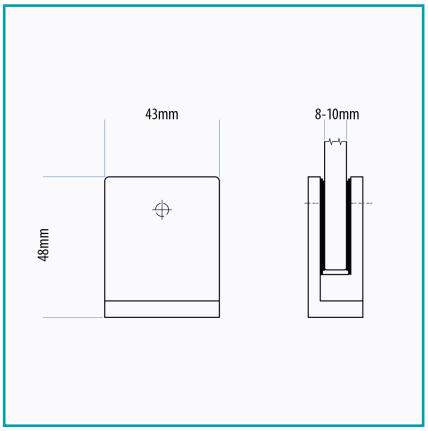

***Nombre:** Pinza de vidrio cuadrada	**¿Dónde usarlo?:** Para aplicaciones de uso arquitectónico
Acabado: Satinado	**Alto (cm):** 4.3 cm
Ancho (cm): 4.8 cm	**Cantidad x Empaque:** 1
Capacidad: Para vidrios de 8 - 10mm	**Certificaciones:** CE
Código de producto: E00921	**Color:** Acero inoxidable
Marca: CARBONE	**Material:** Acero Inoxidable 304
Materiales: Gomas de EPDM	**Medida:** C: 43 x D: 48 mm
Observaciones: No Requiere Perforacion.	**Peso (Kg):** 0.24 Kg
Presentación: Caja	**Procedencia:** Importado
Se vende por: Unidad	**Tipo:** Clips de vidrio para barandas
Usos: Construcción	

INFORMACIÓN ADICIONAL

Pinza Cuadrada Para Vidrio De (8-10)Mm. No Requiere Perforacion.

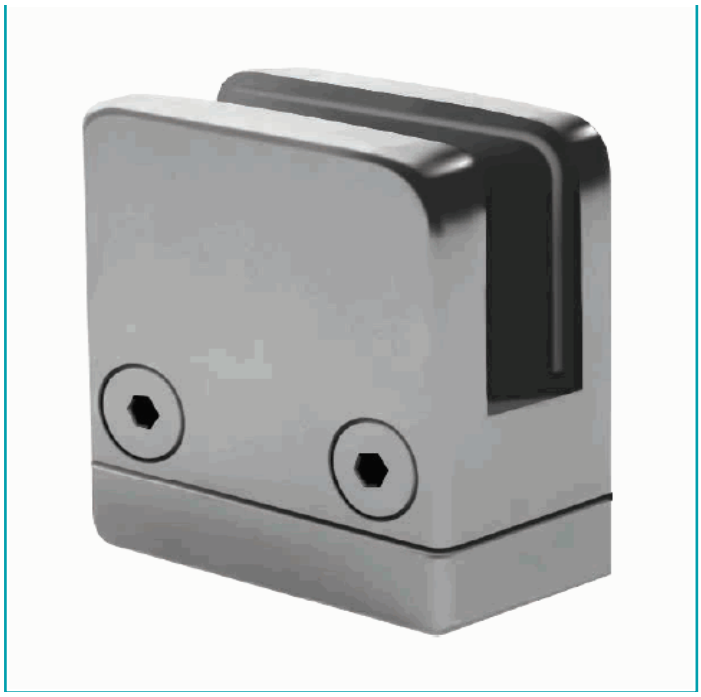

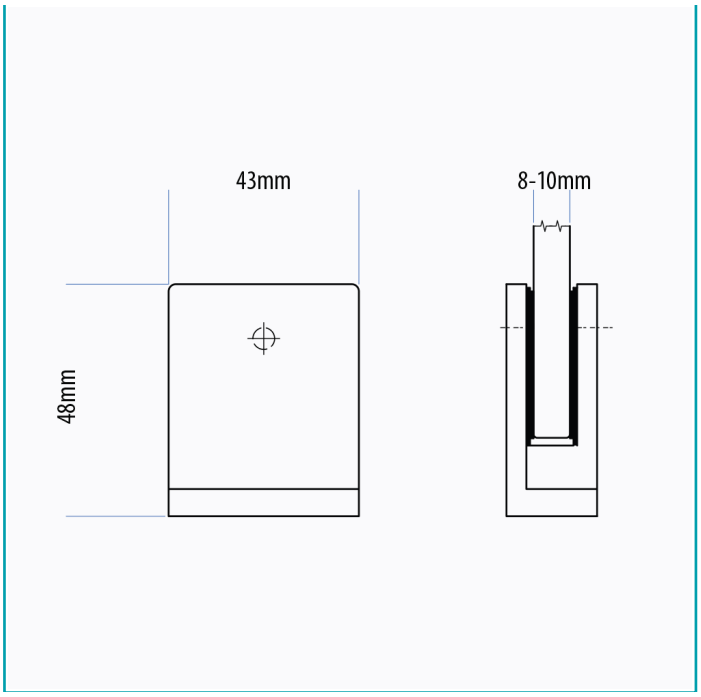
43mm
8-10mm
48mm