FICHA TÉCNICA

Tapa Ovalada Para Tubo De 42.4Mm.

CÓDIGO:
E0119

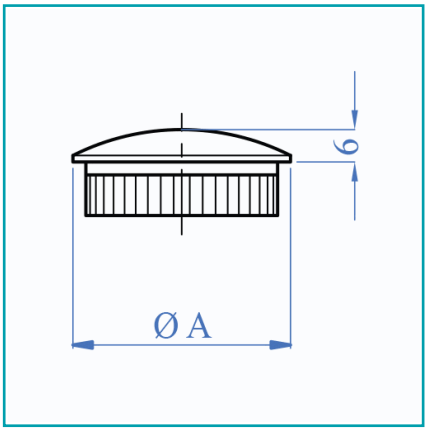

Código de producto: E0119	**Marca:** CARBONE
Peso (Kg): 0.06 Kg	**Tipo:** Barandas Tubo Redondo Satinado

INFORMACIÓN ADICIONAL

Tapa Ovalada Para Tubo De 42.4Mm.

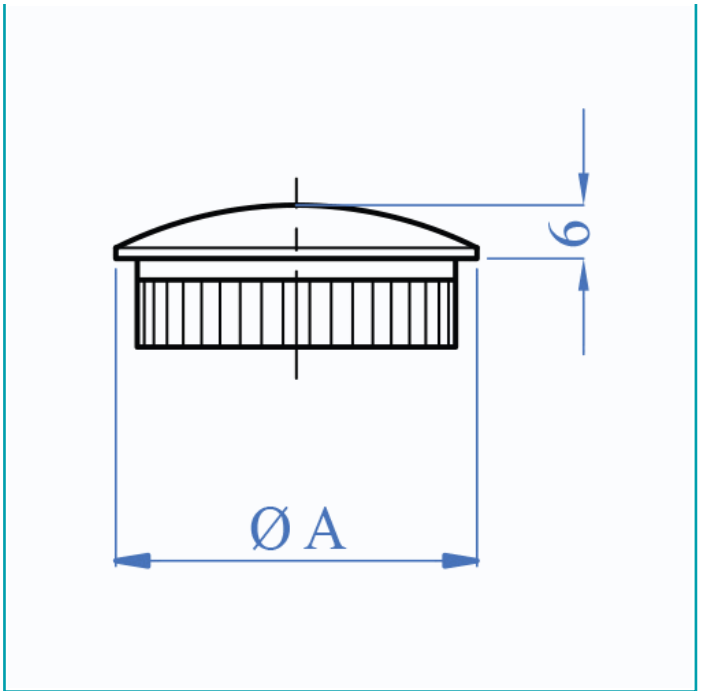
9
Ø A