FICHA TÉCNICA

Plancha Para Anclaje De Corremano.

CÓDIGO:
E01197

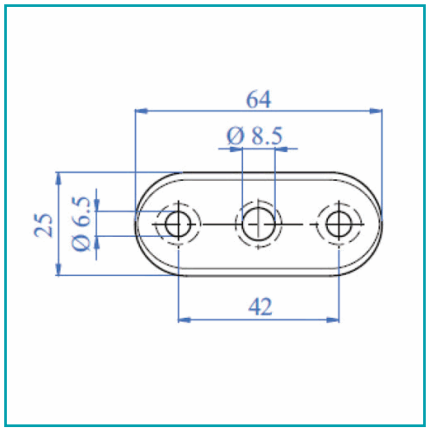

Código de producto: E01197	**Marca:** CARBONE
Peso (Kg): 0.04 Kg	**Tipo:** Barandas Tubo Redondo Satinado

INFORMACIÓN ADICIONAL

Plancha Para Anclaje De Corremano.

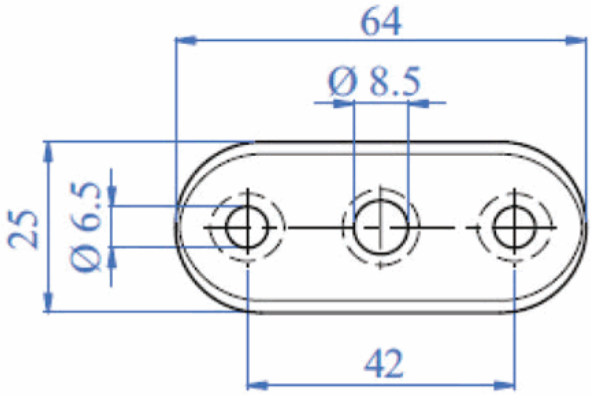
64
Ø 8.5
25
Ø 6.5
42