FICHA TÉCNICA

Soporte Poste-Corremanos Fijo Para Tubo De 42.4Mm.

CÓDIGO:
E031/S1

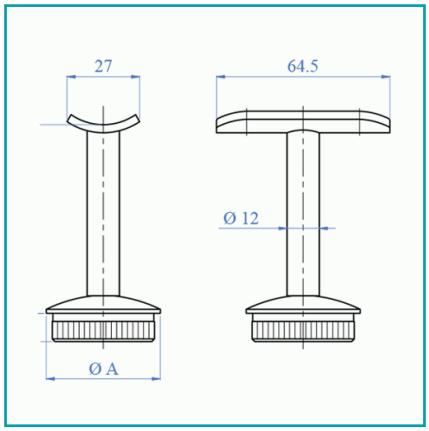

¿Dónde usarlo?: Para conectar postes con pasamanos	**Acabado:** Satinado
Alto (cm): 8 cm	**Código de producto:** E031/S1
Color: Acero inoxidable	**Compatible:** La planchita que recibe el tubo superior puede funcionar en tubos de 42.4 mm
Diámetro: 1 3/4"	**Diámetro 2:** Barra = 14 mm
Marca: CARBONE	**Material:** Acero Inoxidable 304
Medida: Diámetro barra Grado de Angulo 90◦ : 12 mm/ Distancia placa a tubo: 80 mm	**Medida 2:** Perforaciones: 6 mm avellanadas
Norma de Fabricación: ASTM A240/480	**Peso (Kg):** 0.22 Kg
Presentación: Caja	**Procedencia:** Importado
Recomendaciones: Usar pegamento EPC200 para pegar al tubo	**Se vende por:** Unidad
Tipo: Barandas Tubo Redondo Satinado	**Usos:** Construcción

INFORMACIÓN ADICIONAL

Soporte Poste-Corremanos Fijo Para Tubo De 42.4Mm.

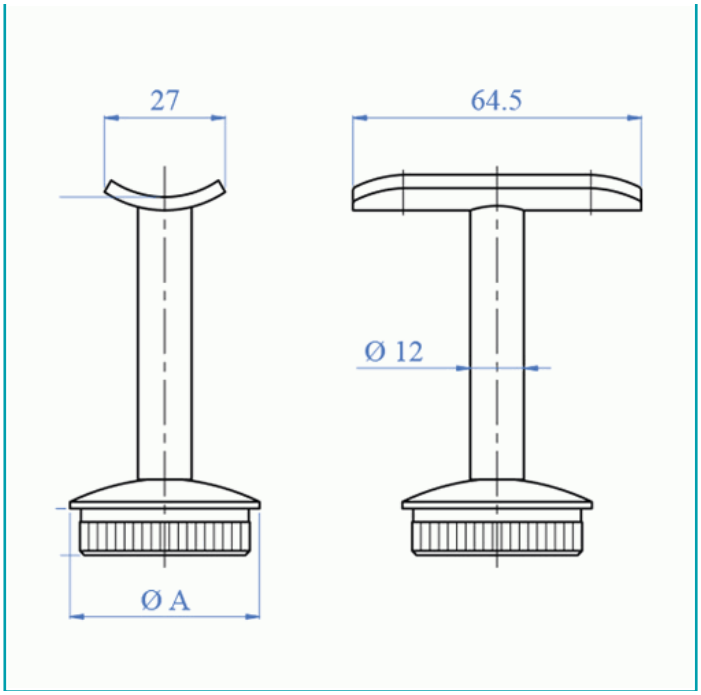
27
64.5
Ø 12
Ø A