FICHA TÉCNICA

Soporte Fijo De Corremanos. Para Tubo De 42.4 Mm. Acabado Espejo316.

CÓDIGO:
EX031/S1316

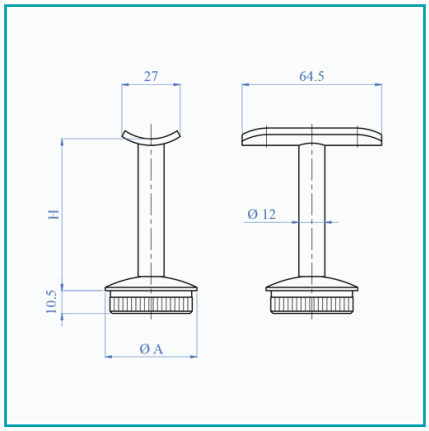

Código de producto: EX031/S1316	**Marca:** CARBONE
Peso (Kg): 0.22 Kg	**Tipo:** Barandas Tubo Redondo Brillante (Uso playero)

INFORMACIÓN ADICIONAL

Soporte Fijo De Corremanos. Para Tubo De 42.4 Mm. Acabado Espejo316.

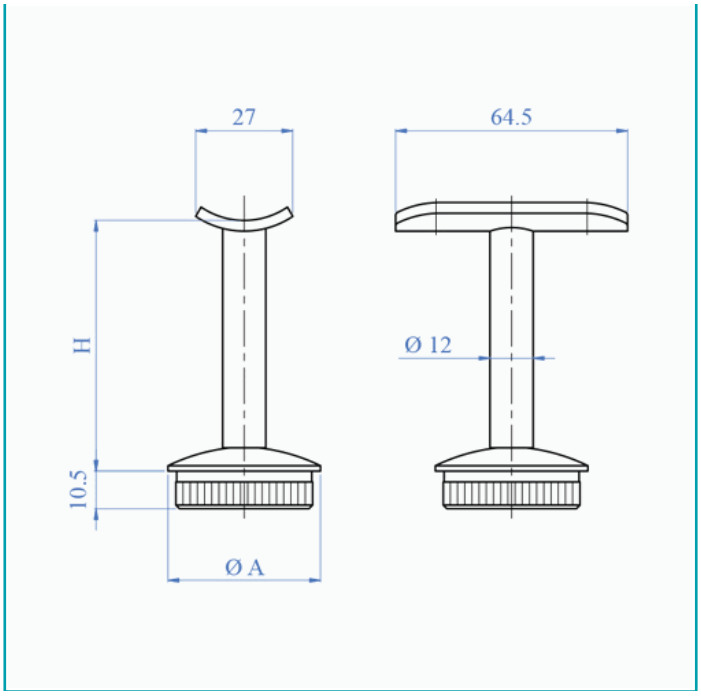
27
64.5
H
Ø 12
10.5
Ø A