FICHA TÉCNICA

Marco Perimetral 3 Carriles. Serie Elevable Europa. Color Blanco. Dimensiones De 155X55 Mm. Espesor 1.5 Mm. Largo 5.85 M

CÓDIGO:
EXL-28173-WHITE

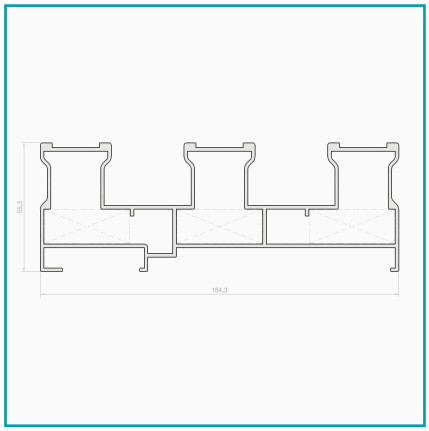

***Nombre:** Marco Perimetral 3 Carriles. Serie Elevable Europa. Color Blanco	**¿Dónde usarlo?:** Ventanas Elevables Europeas
Código de producto: EXL-28173-WHITE	**Color:** Blanco
Espesor: 1.5 mm	**Longitud:** Largo 5.85 m
Marca: EXLABESA	**Medida:** Dimensiones de 155x55 mm
Peso (Kg): 15.4	**Procedencia:** Importado
Se vende por: Unidad	**Serie:** Elevable Europa
Usos: Construcción	

INFORMACIÓN ADICIONAL

Marco Perimetral 3 Carriles. Serie Elevable Europa. Color Blanco. Dimensiones De 155X55 Mm. Espesor 1.5 Mm. Largo 5.85 M

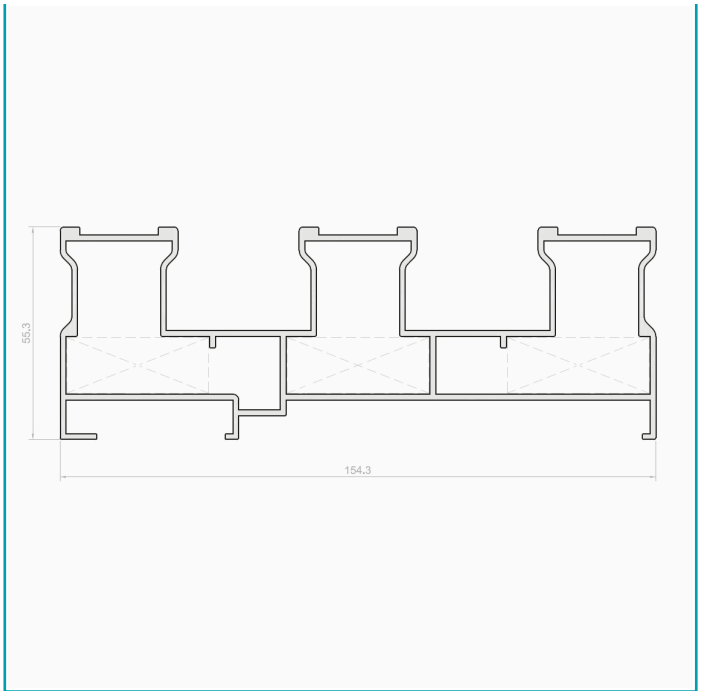
55,3
154,3