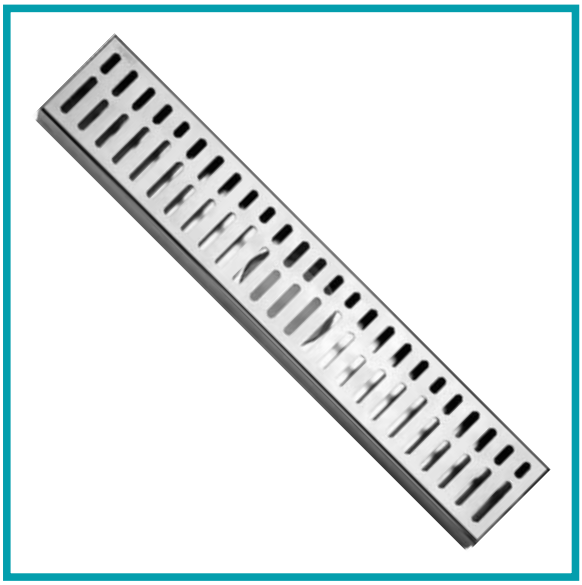

FICHA TÉCNICA

Producto: **Drenaje de piso rectangular grande de lujo**

DESCRIPCIÓN: Drenaje de piso rectangular grande de lujo de acero inoxidable 304 y de acabado satinado. Dimensiones de 600mm de largo y 104mm de ancho. Un alto de 76mm y un desague de 43mm de diámetro.

CÓDIGO: MAT08

Detalle medidas

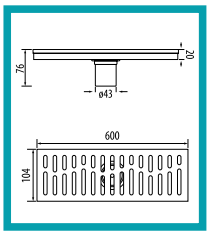

Marca: Carbone Hardware	**Largo:** 600mm
Alto: 76mm	**Material:** Acero Inoxidable 304
Alto Boca Desague: 56mm	**Acabado:** Satinado
Diámetro Desague: 43mm	**Procedencia:** Importado
Ancho: 104mm	

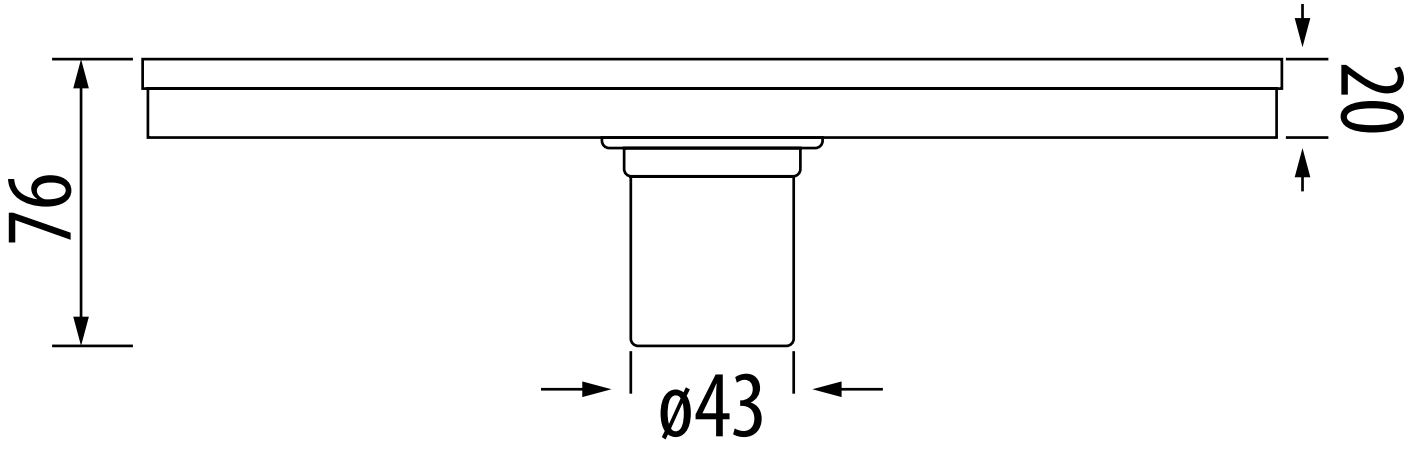
20
76
ø43

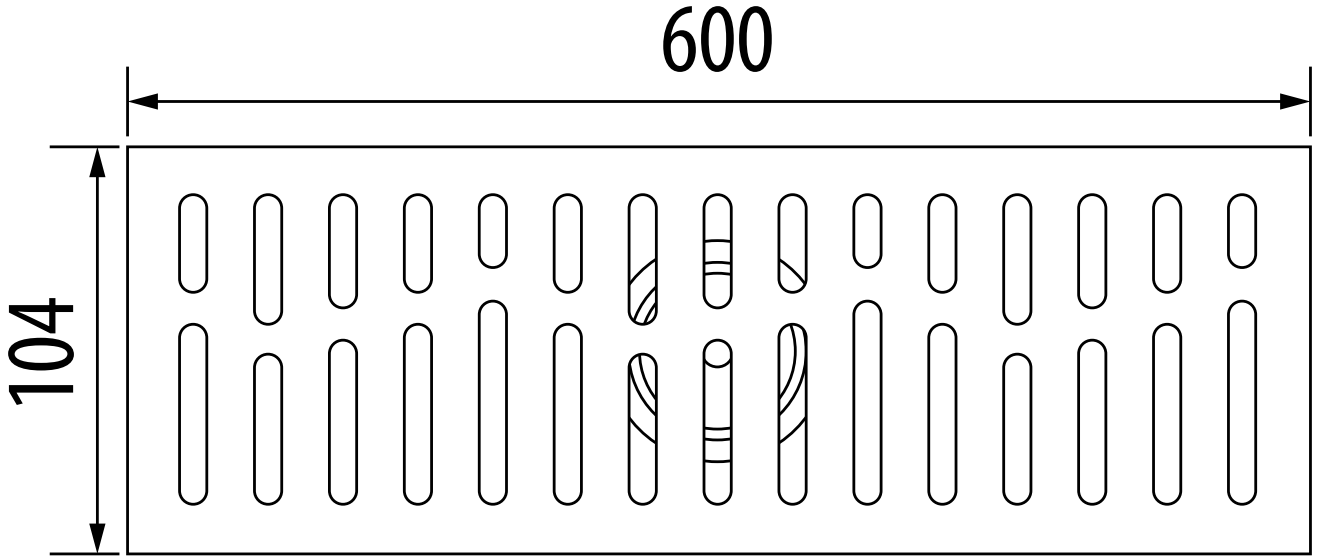
600
104