FICHA TÉCNICA

Campana de extraccion 180 cm

Carbone Catering Series

DESCRIPCIÓN

Campana de extraccion de 100 cm de ancho por 55 cm de alto de acero inoxidable 304 y acabado satinado #4. La construcción mas fuerte de la industria acabado para fácil limpieza, incluye filtros de grasa

CÓDIGO

TH-HOOD-02 (100CM)

Detalle medidas

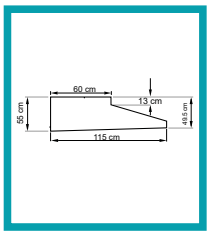

Marca: Carbone Catering Series	**Acabado:** Satinado #4
Largo: 115 cm	**Tipo:** AISI 304
Largo superior: 60 cm	**Fabricación:** Con lamina de calibre #18 de 1.2 mm
Ancho: 100 cm	**Procedencia:** Importado
Alto: 55 cm	
Incluye: Filtros de grasa	

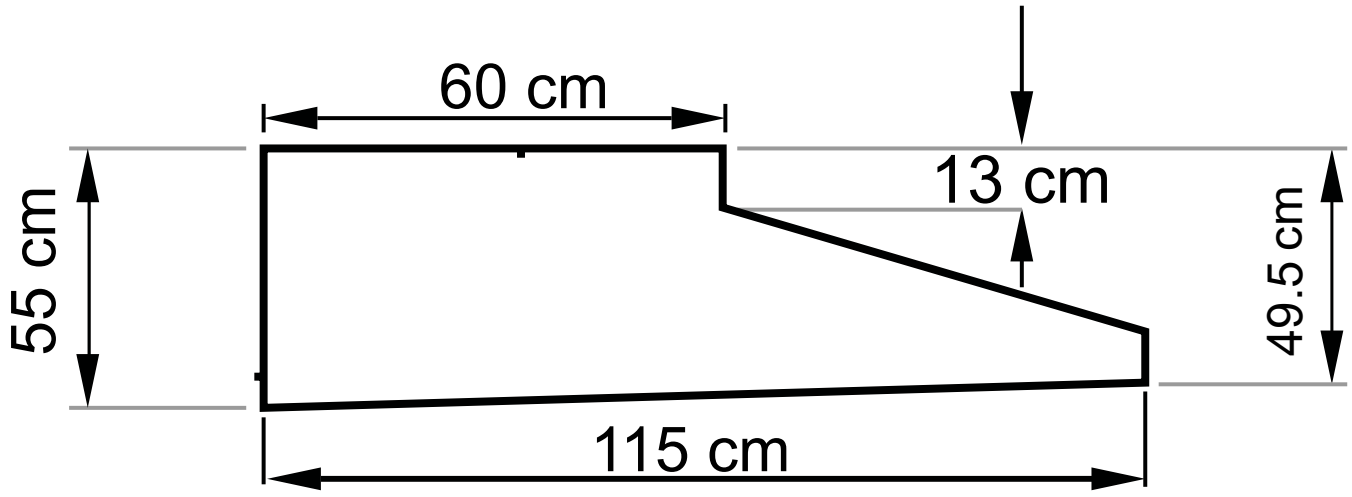
60 cm
13 cm
55 cm
49.5 cm
115 cm