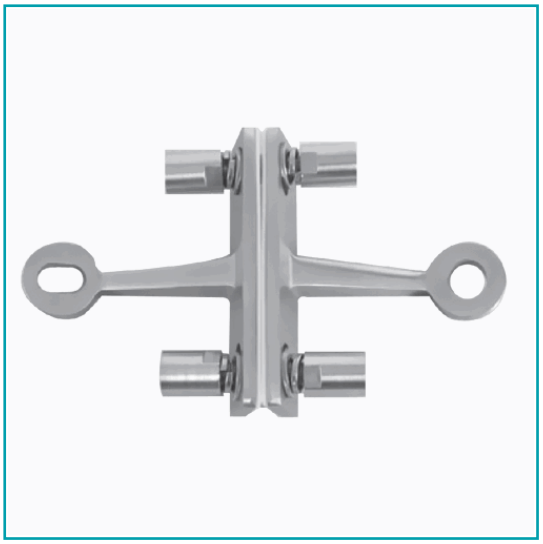

CÓDIGO:
FK2002T

FICHA TÉCNICA

Araña De 2 Vias Con Aleta. No Incluye Pernos. Satinado. Para Construcción De Fachadas De Vidrio. Construidas A Base De Acero Inoxidable 304 Para Vidrios De 8 A 26 Mm De Espesor. Compatible Con Los Pernos Para Anclaje F/T32 , F/T02 Y F/T01.

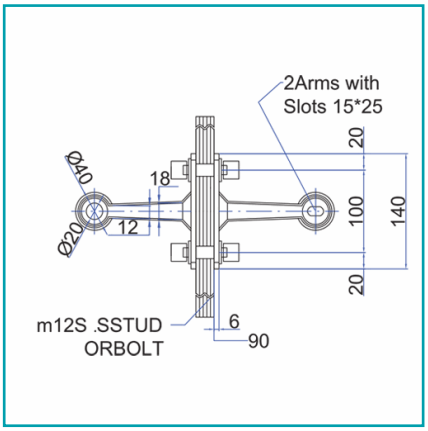

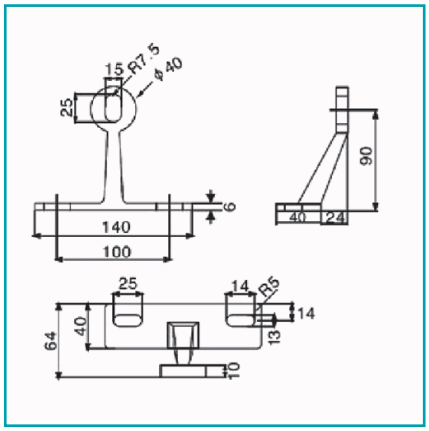

***Nombre:** Araña de 2 vías con aleta.	**¿Dónde usarlo?:** Para aplicaciones de uso arquitectónico
Acabado: Satinado	**Ajustable recorte:** No
Cantidad x Empaque: 1	**Capacidad:** Carga Axial Máxima: 2500 N
Capacidad 2: Carga Radial Máxima: 1500 N	**Características:** Perforaciones en aleta: 2; Perforaciones por vía: 1
Código de producto: FK2002T	**Color:** Acero inoxidable
Compatible: Compatible con los pernos para anclaje F/T32 , F/T02 y F/T01	**Longitud:** Largo aleta: 140 mm
Marca: CARBONE	**Material:** Acero Inoxidable 304
Medida: Diámetro perforaciones circulares: 20 mm; Diámetro perforaciones rectangulares: 40 mm	**Medida 2:** Distancia entre vías: 180 mm; Distancia en vía y aleta: 90 mm
Medida 3: Espacio rectangular: 25 x 15 mm	**Nota:** Pernos para anclaje F/T32 , F/T02 y F/T01 (Se venden por separado)
Para vidrios de: 8 a 26 mm de espesor; Espesor de vidrio aleta: Desde 8 mm	**Peso (Kg):** 1.45 kg
Tipo: Sistema Fachada Arañas	**Usos:** Construcción

INFORMACIÓN ADICIONAL

Araña De 2 Vias Con Aleta. No Incluye Pernos. Satinado. Para Construcción De Fachadas De Vidrio. Construidas A Base De Acero Inoxidable 304 Para Vidrios De 8 A 26 Mm De Espesor. Compatible Con Los Pernos Para Anclaje F/T32 , F/T02 Y F/T01.

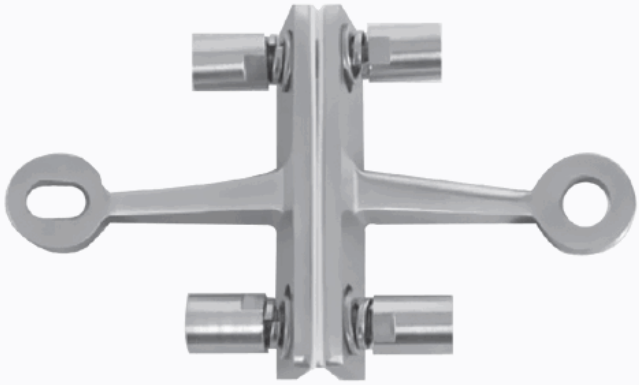

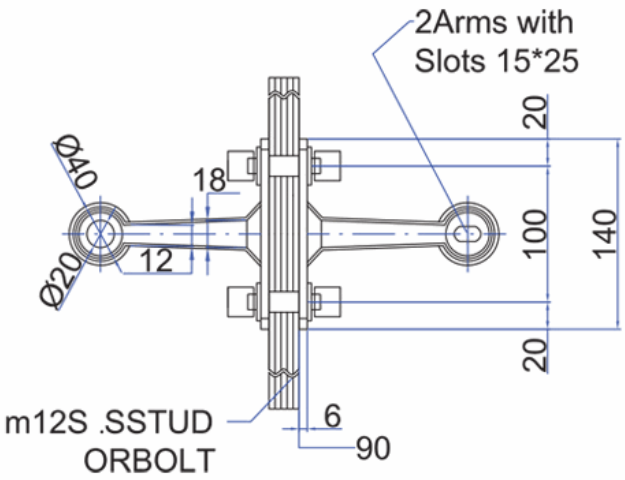
2Arms with
Slots 15*25
Ø40
18
Ø20
12
20
100
140
20
m12S .SSTUD
ORBOLT
6
90

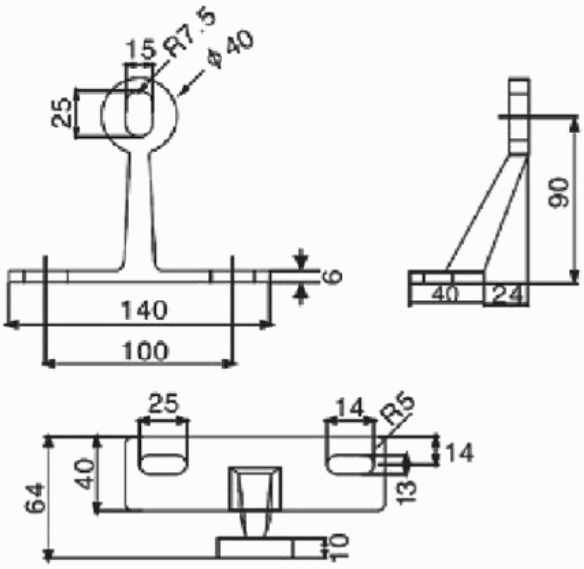
15
R7.5
ø 40
25
6
140
100
90
40
24
25
14
R5
14
64
40
13
10