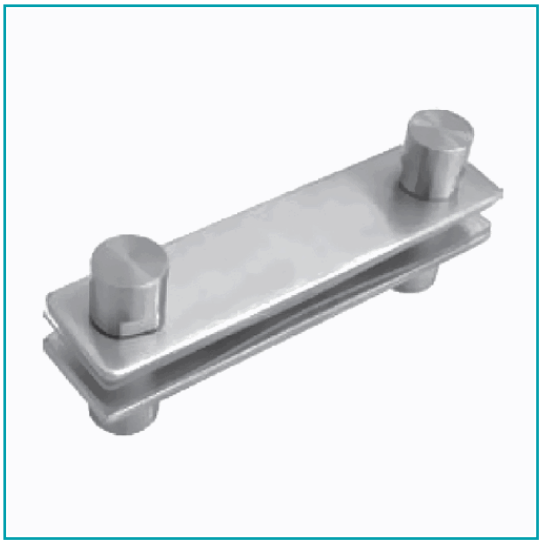

FICHA TÉCNICA

Planchita Extra Con Tornillos Para Araña Fk2004T.

CÓDIGO:
FKD170x40

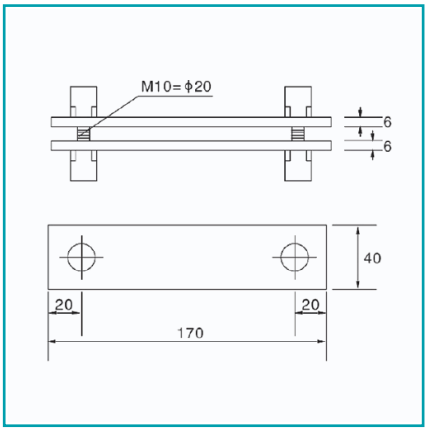

Código de producto: FKD170x40	**Marca:** CARBONE
Peso (Kg): 1.02 Kg	**Tipo:** Sistema Fachada Arañas

INFORMACIÓN ADICIONAL

Planchita Extra Con Tornillos Para Araña Fk2004T.

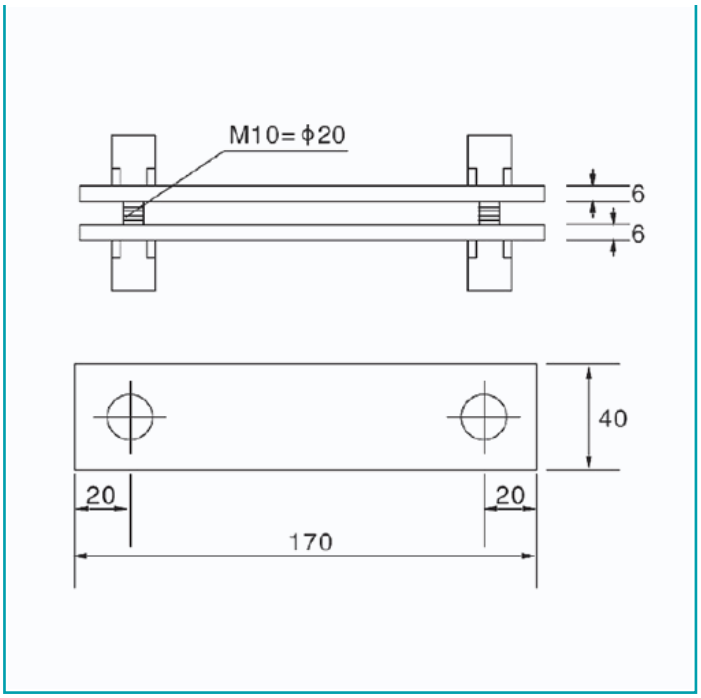
M10=ϕ20
6
6
40
20
20
170