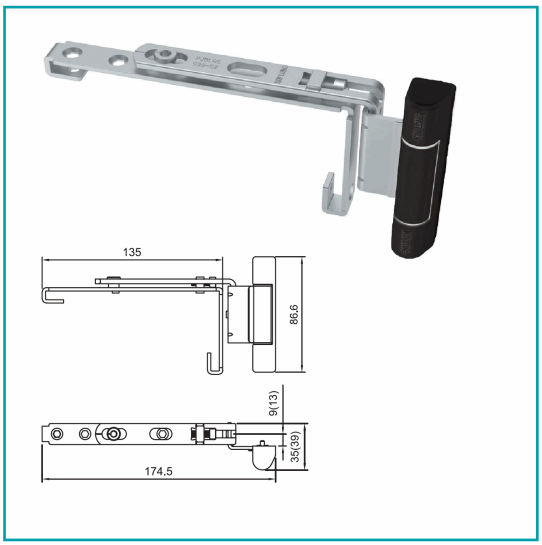

FICHA TÉCNICA

Bisagra Superior Para Ventana Abatible Upvc Apertura Interior Color Negro

CÓDIGO:
HAT535-NEGRO



***Color:** NEGRO

***Nombre:** Bisagra Superior para Ventana abatible uPVC apertura interior Color negro

INFORMACIÓN ADICIONAL

Bisagra Superior Para Ventana Abatible Upvc Apertura Interior Color Negror

La Bisagra Superior De Sistema Para Ventanas De Doble Hoja Hacia El Interior Es Un Componente Esencial En Los Herrajes De Ventanas De Upvc Tipo Oscilobatientes. Su Función Es Asegurar La Correcta Sujeción Y Movilidad De La Hoja Superior, Trabajando En Conjunto Con La Bisagra Inferior Pivotante Para Permitir Un Apertura Controlada Y Sin Esfuerzo.
Fabricada En Acero De Alta Resistencia Con Recubrimiento Anticorrosivo, Esta Bisagra Está Diseñada Para Soportar El Uso Frecuente Y Las Condiciones Del Clima Tropical Panameño. Su Versatilidad Le Permite Instalarse Tanto En El Lado Izquierdo Como Derecho, Lo Que La Hace Adaptable A Distintos Diseños De Ventana.
Incluye Cubiertas Externas Que Pueden Pedirse En Diferentes Acabados, Lo Que Aporta Una Apariencia Estética Y Discreta En Proyectos Residenciales O Comerciales. Su Diseño Técnico Asegura Una Instalación Sencilla Y Precisa, Reduciendo El Desgaste De Los Perfiles Y Garantizando Mayor Durabilidad Del Sistema De Apertura.

Características Técnicas:
•Tipo De Producto: Bisagra Superior De Esquina
•Aplicación: Ventanas De Doble Hoja Hacia El Interior (Sistemas Upvc)
•Instalación: Compatible Para Lado Izquierdo Y Derecho
•Dimensiones Generales: 174.5 Mm De Largo × 86.6 Mm De Alto × 35 Mm De Base
•Material: Acero De Alta Resistencia Con Recubrimiento Anticorrosivo
•Acabado: Con Cubierta Exterior Opcional En Distintos Colores
•Compatibilidad: Uso Junto Con Bisagra Pivote Inferior

Ventajas:
•Diseño Adaptable Para Instalación Izquierda O Derecha.
•Fabricada En Acero Resistente Y Anticorrosivo.
•Proporciona Un Movimiento Suave Y Seguro De La Hoja.
•Compatible Con Sistemas De Apertura Oscilobatiente En Upvc.
•Acabados Estéticos Con Cubiertas Intercambiables.
•Instalación Rápida Y Precisa.

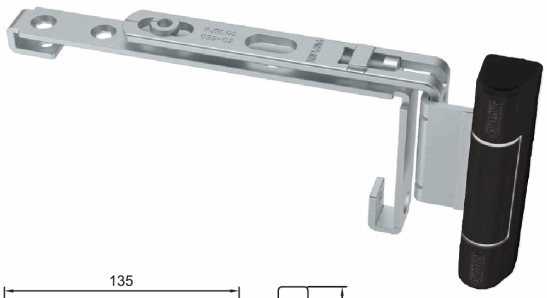

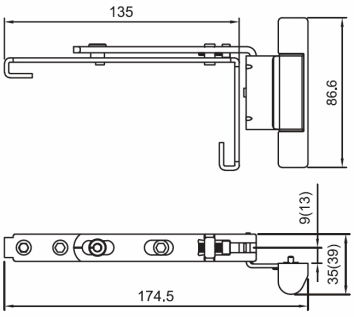
135
86.6
9(13)
35(39)
174.5

