FICHA TÉCNICA

Herraje Inferior (Con Inserto Para Cierrapuertas Carbone), Brillante.

CÓDIGO:
L-1321-PSS

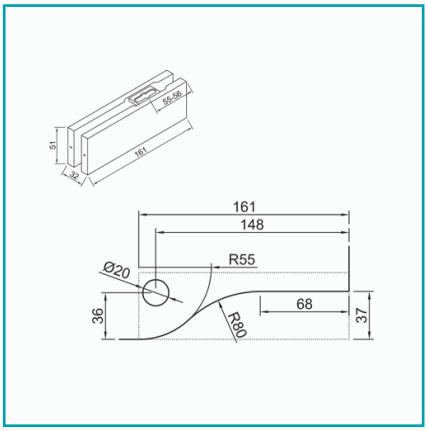

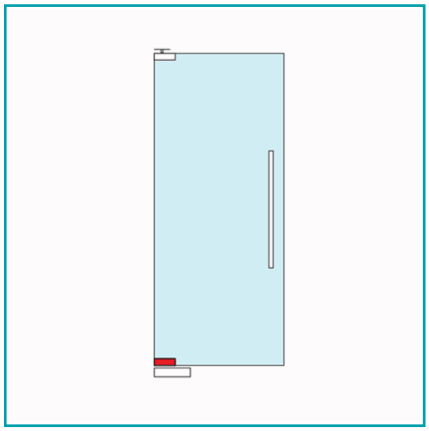

***Nombre:** Herraje Inferior (con inserto para cierrapuertas Carbone)	**¿Dónde usarlo?:** Para aplicaciones de uso arquitectónico en puertas de vidrio templado.
Acabado: Brillante	**Ajustable recorte:** No
Alto (cm): Base: 5.1 cm; Alto para saque/barreno: 3.7 cm	**Ancho (cm):** 3.2 cm
Cantidad x Empaque: 1	**Características:** Empaques de asbesto premium altamente resistente
Certificaciones: CE	**Código de producto:** L-1321-PSS
Color: Acero inoxidable	**Incluye:** Punto de giro y tornillos inoxidables.
Longitud: Base: 16.1 cm; Largo para saque/barreno hasta perforación: 14.8 cm	**Marca:** CARBONE
Materiales: Carcasa: Acero Inoxidable 304; Cuerpo interno: Aleación de aluminio con punto de giro y tornillos inoxidables.	**Medida:** Diámetro orificio: 18 mm
Medida 2: Distancia entre orificio borde herraje: 55 - 56 mm; Distancia perforación a limite saque/barreno: 36 mm	**Medida 3:** Radio cortes para saque/barreno: 80 mm; Radio perforación: 20 mm
Observaciones: Este producto puede también conseguirse en acabado satinado.	**Peso (Kg):** 0.7kg
Presentación: Caja	**Procedencia:** Importado
Recomendaciones: Evitar la limpieza con Productos que contengan cloro, acido muriático	**Se vende por:** Unidad
Tipo: Herrajes Fachadas Patch Fittings	

INFORMACIÓN ADICIONAL
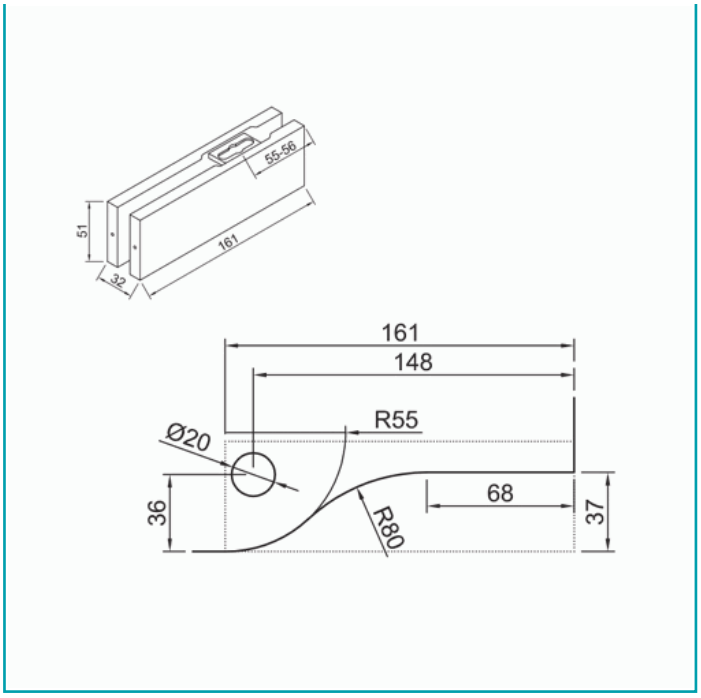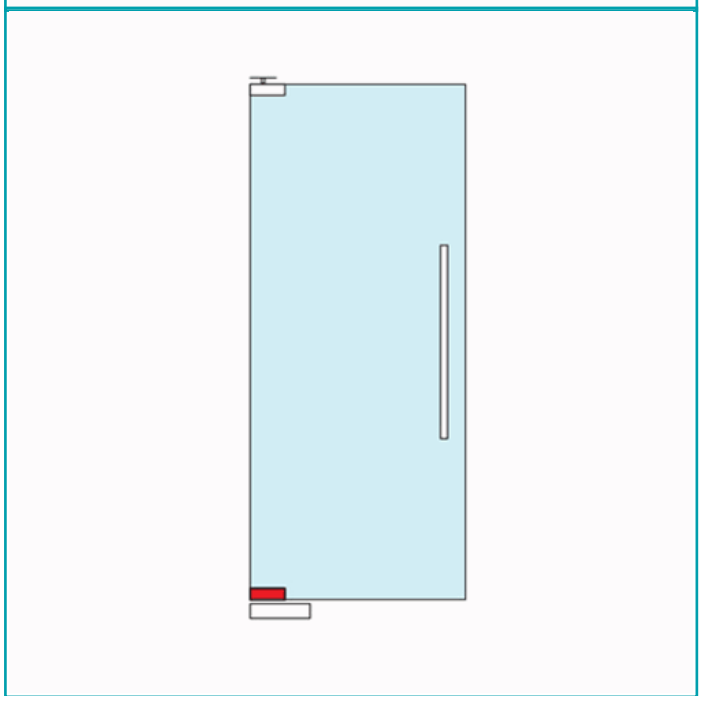
Herraje Inferior (Con Inserto Para Cierrapuertas Carbone), Brillante.