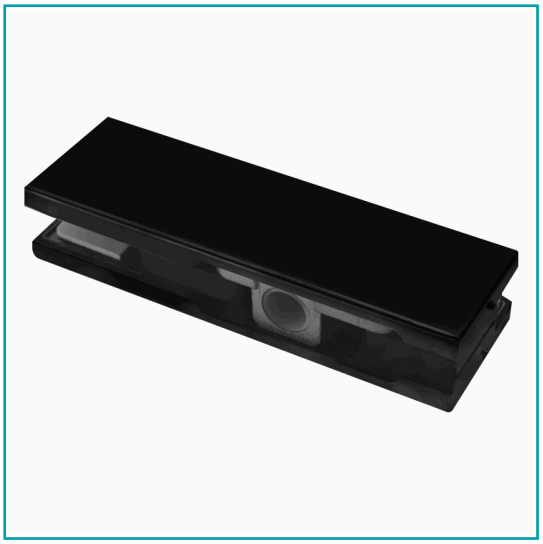

FICHA TÉCNICA

Herraje Superior De Puerta Color Negro

CÓDIGO:
L-1322-BLACK

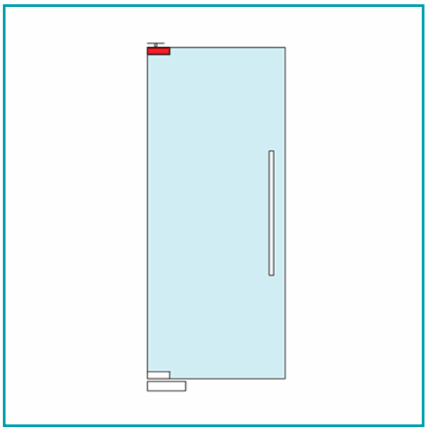

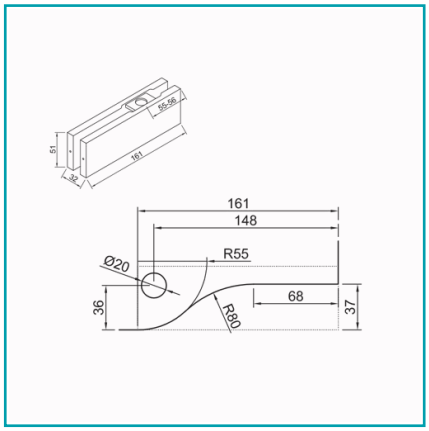

Código de producto: L-1322-BLACK	**Marca:** CARBONE
Peso (Kg): 0.7 Kg	**Tipo:** Herrajes Fachadas Patch Fittings

INFORMACIÓN ADICIONAL

Herraje Superior De Puerta Color Negro

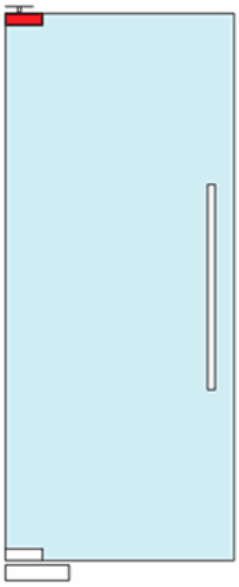

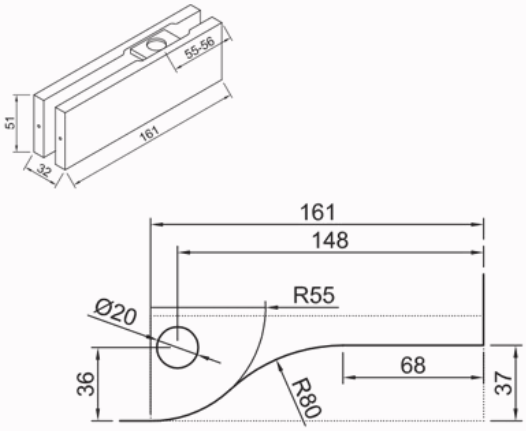
55-56
51
161
32
161
148
R55
Ø20
36
68
37
R80