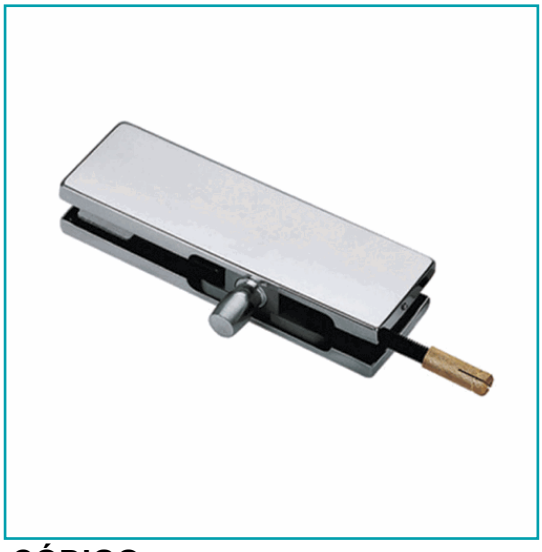

FICHA TÉCNICA

Conector Superior Con Pernos. Satinado.

CÓDIGO:
L-1323-SSS

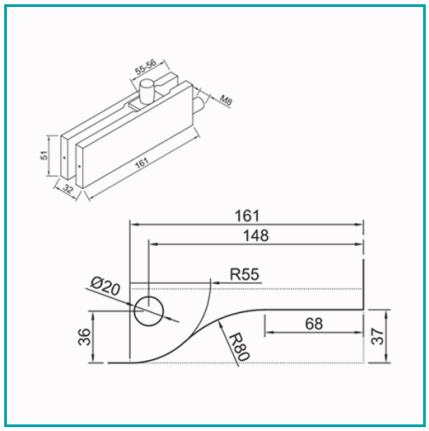

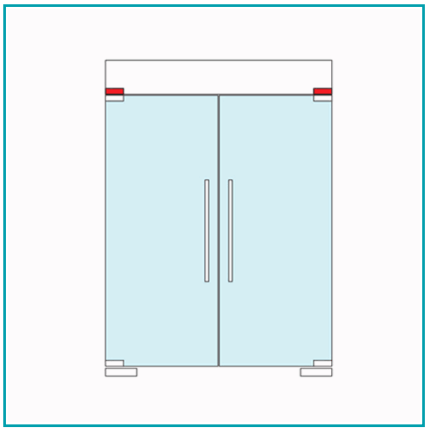

Código de producto: L-1323-SSS	**Marca:** CARBONE
Peso (Kg): 0.63 Kg	**Tipo:** Herrajes Fachadas Patch Fittings

INFORMACIÓN ADICIONAL

Conector Superior Con Pernos. Satinado.

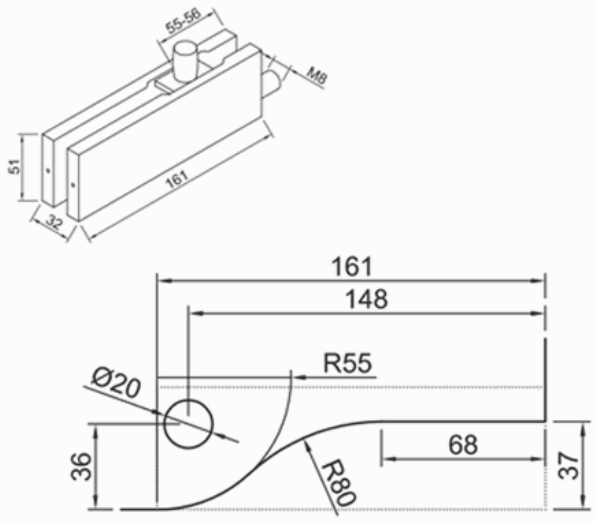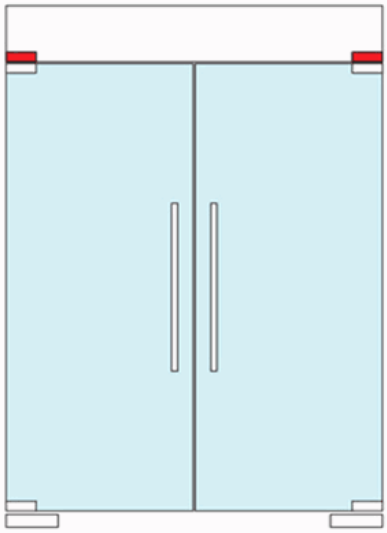
55-56
M8
51
161
32
161
148
R55
Ø20
36
68
37
R80