FICHA TÉCNICA

Cerradura Esquinera Inferior De Acabado Negro

CÓDIGO:
L-1325-BLACK

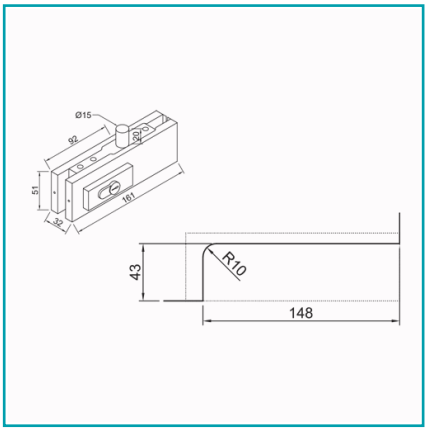

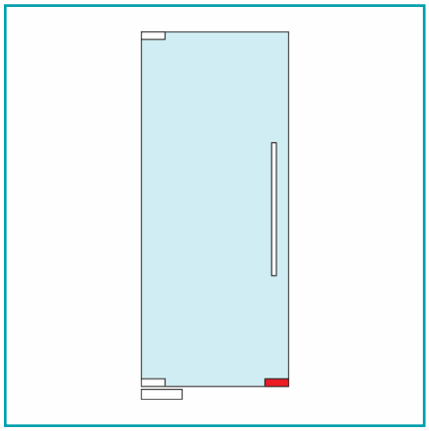

Código de producto: L-1325-BLACK	**Marca:** CARBONE
Peso (Kg): 1 Kg	**Tipo:** Herrajes Fachadas Patch Fittings

INFORMACIÓN ADICIONAL

Cerradura Esquinera Inferior De Acabado Negro

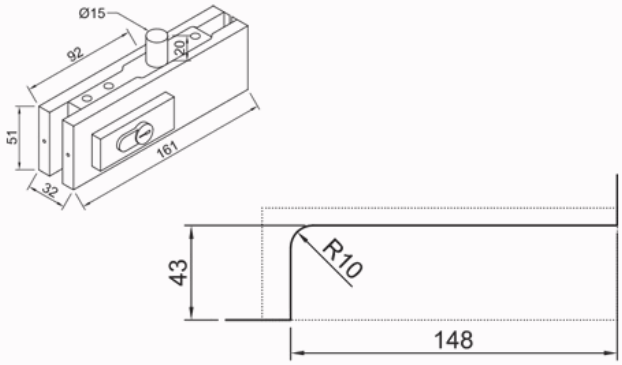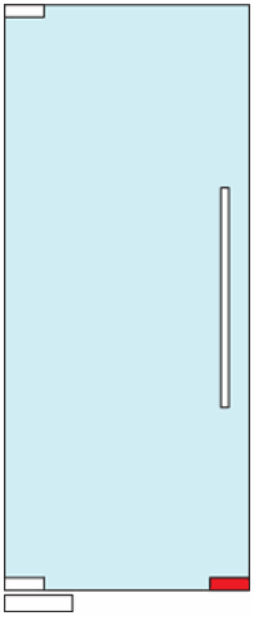
Ø15
92
20
51
161
32
43
R10
148