FICHA TÉCNICA

Cerradura Esquinera Inferior.Satinada.

CÓDIGO:
L-1325-SSS

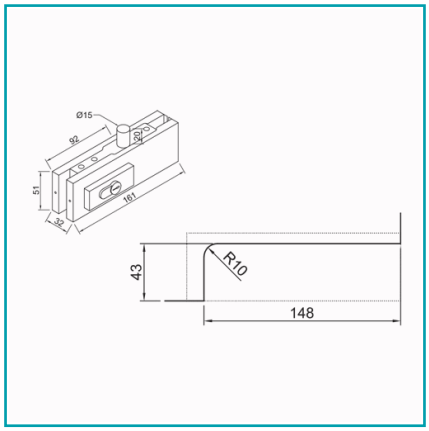

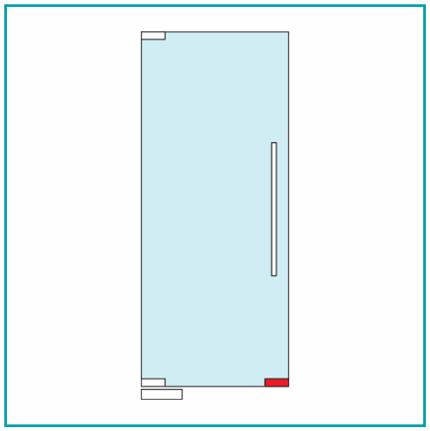

***Nombre:** Cerradura esquinera	**¿Dónde usarlo?:** Para aplicaciones de uso arquitectónico en puertas de vidrio templado
Acabado: Satinado	**Ajustable recorte:** No
Alto (cm): Base: 16.1 cm; Alto para saque/barreno: 14.8 cm	**Ancho (cm):** 3.2 cm
Cantidad x Empaque: 1	**Certificaciones:** CE
Código de producto: L-1325-SSS	**Color:** Acero inoxidable
Incluye: 5 llaves	**Marca:** CARBONE
Material: Acero Inoxidable 304	**Materiales:** Mecanismo interno: Aluminio y zamac
Medida: Radio cortes para saque/barreno: 10 mm	**Observaciones:** Empacado en PVC para la protección del producto.
Peso (Kg): 1 Kg	**Presentación:** Caja
Procedencia: Importado	**Recomendaciones:** Evitar la limpieza con Productos que contengan cloro, Acido Muriático
Se vende por: Unidad	**Tipo:** Herrajes Fachadas Patch Fittings
Usos: Construcción	

INFORMACIÓN ADICIONAL

Cerradura Esquinera Inferior.Satinada.

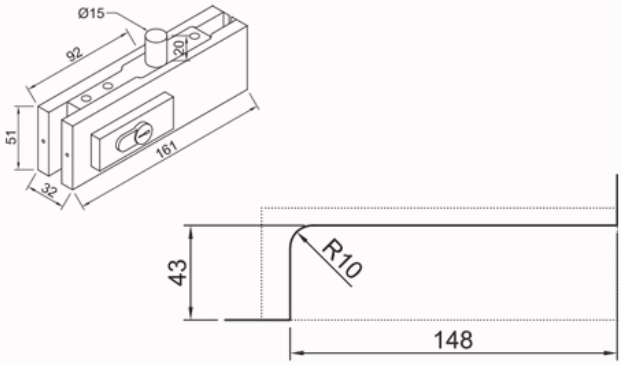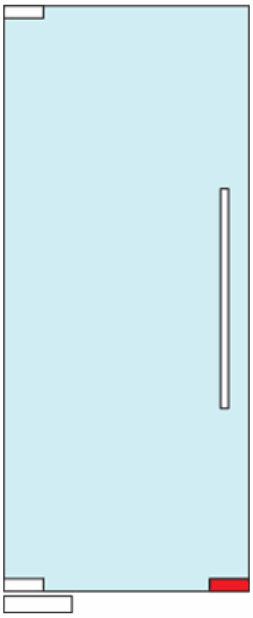
Ø15
92
20
51
161
32
43
R10
148