FICHA TÉCNICA

Cerradura Esquinera De Puerta De Vidrio De Alta Calidad Con Saque De Perforacion Antivandalico. Color Negro

CÓDIGO:
L-1325W-BLACK

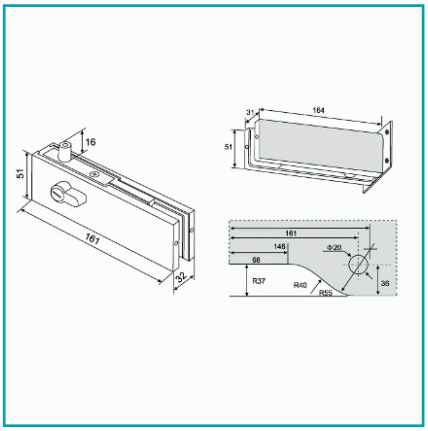

Código de producto: L-1325W-BLACK	**Marca:** CARBONE
Peso (Kg): 0.9 Kg	**Tipo:** Herrajes Fachadas Patch Fittings

INFORMACIÓN ADICIONAL

Cerradura Esquinera De Puerta De Vidrio De Alta Calidad Con Saque De Perforacion Antivandalico. Color Negro

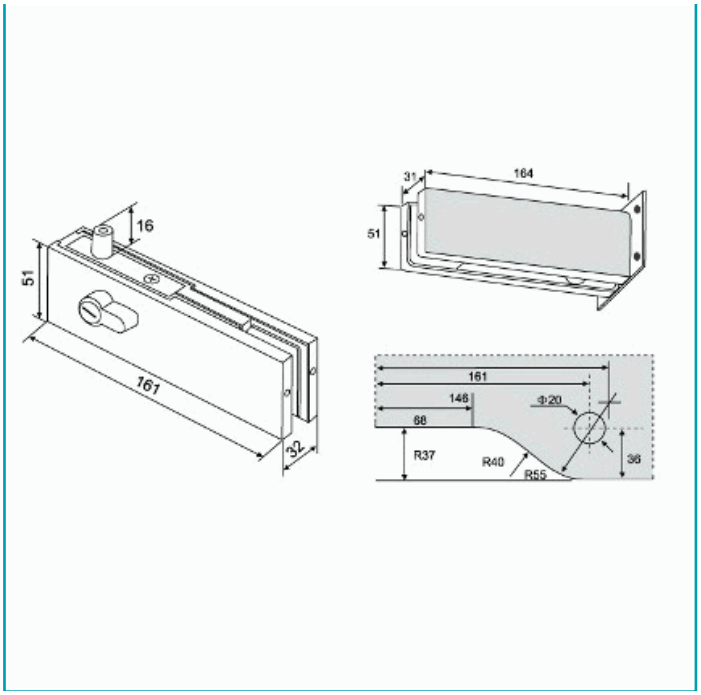
16
51
161
32
31
164
51
161
146
68
Φ20
R37
R40
R55
36