FICHA TÉCNICA

Cerradura Esquinera De Puerta De Vidrio De Alta Calidad Con Saque De Perforacion Antivandalico. Brillante

CÓDIGO:
L-1325W-PSS

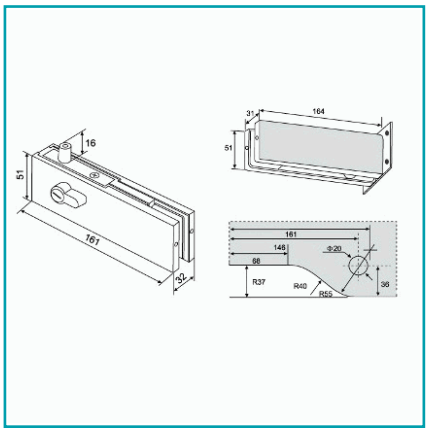

Código de producto: L-1325W-PSS	**Marca:** CARBONE
Peso (Kg): 0.9 Kg	**Tipo:** Herrajes Fachadas Patch Fittings

INFORMACIÓN ADICIONAL
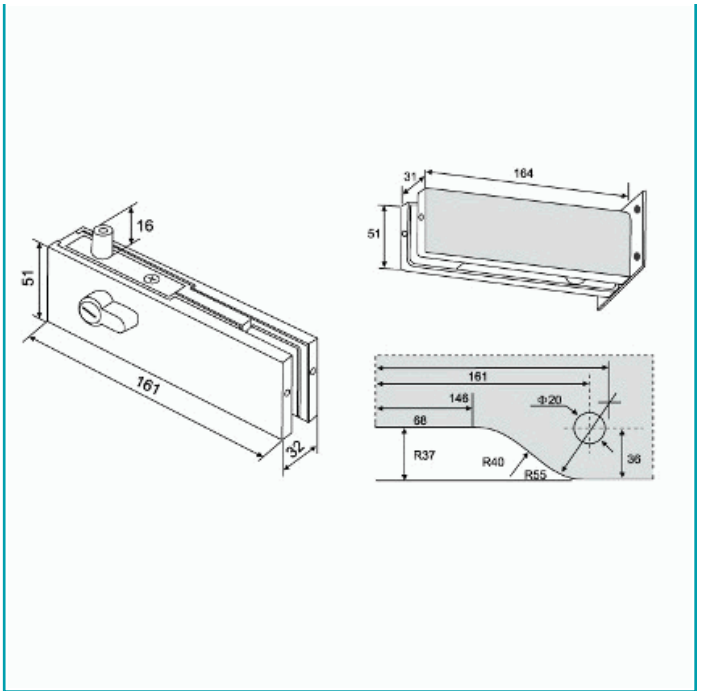
Cerradura Esquinera De Puerta De Vidrio De Alta Calidad Con Saque De Perforacion Antivandalico. Brillante