FICHA TÉCNICA

Cerradura Al Centro. Satinada.

CÓDIGO:
L-1326-SSS

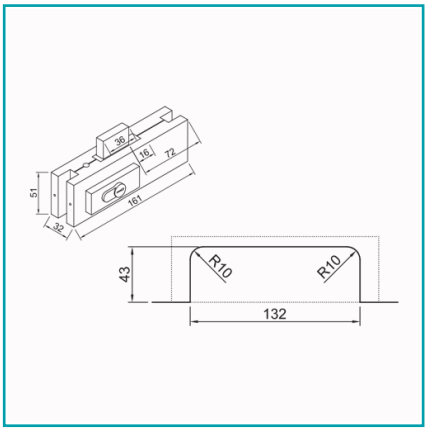

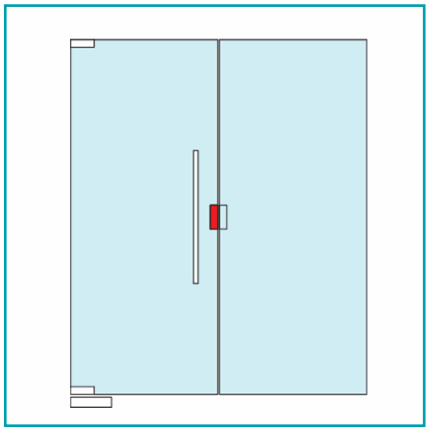

***Nombre:** Cerradura central	**¿Dónde usarlo?:** Para aplicaciones de uso arquitectónico en puertas de vidrio templado
Acabado: Satinado	**Ajustable recorte:** No
Alto (cm): Base: 16.1 cm; Alto para saque/barreno: 13.2 cm	**Ancho (cm):** 3.2 cm
Cantidad x Empaque: 1	**Certificaciones:** CE
Código de producto: L-1326-SSS	**Color:** Acero inoxidable
Incluye: 5 llaves	**Longitud:** Base: 5.1 cm; Largo Perno: 3.6 cm; Largo para saque/barreno: 4.3 cm
Marca: CARBONE	**Material:** Acero Inoxidable 304
Materiales: Mecanismo interno: Aluminio y zamac	**Medida:** Radio cortes para saque/barreno: 10 mm
Observaciones: Empacado en PVC para la protección del producto.	**Peso (Kg):** 0.94 Kg
Presentación: Caja	**Procedencia:** Importado
Recomendaciones: Evitar la limpieza con Productos que contengan cloro, Acido Muriático	**Se vende por:** Unidad
Tipo: Herrajes Fachadas Patch Fittings	**Usos:** Construcción

INFORMACIÓN ADICIONAL

Cerradura Al Centro. Satinada.

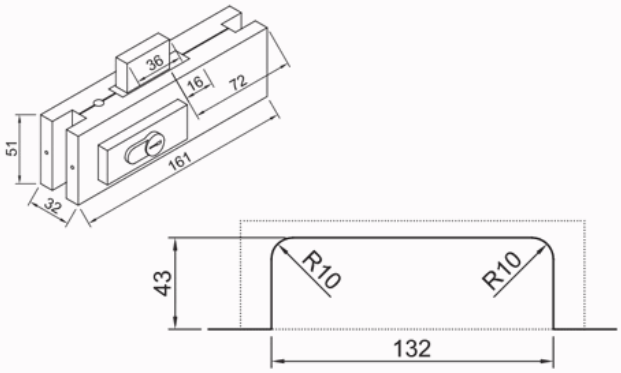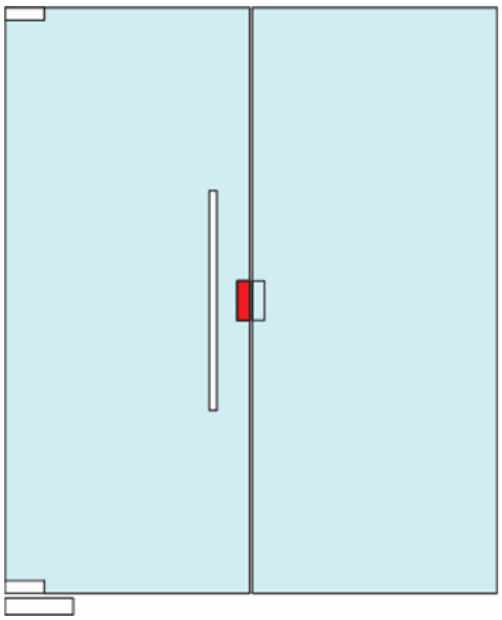
36
16
72
51
161
32
43
R10
R10
132