FICHA TÉCNICA

Recibidor Para Cerradura. Color Negro

CÓDIGO:
L-1327-BLACK

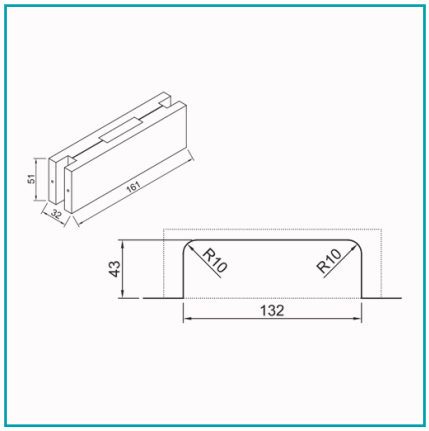

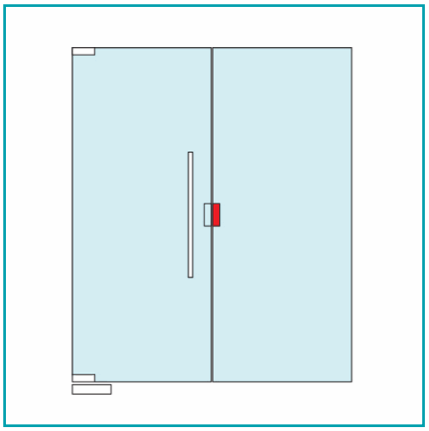

Código de producto: L-1327-BLACK	**Marca:** CARBONE
Peso (Kg): 0.75 Kg	**Tipo:** Herrajes Fachadas Patch Fittings

INFORMACIÓN ADICIONAL

Recibidor Para Cerradura. Color Negro

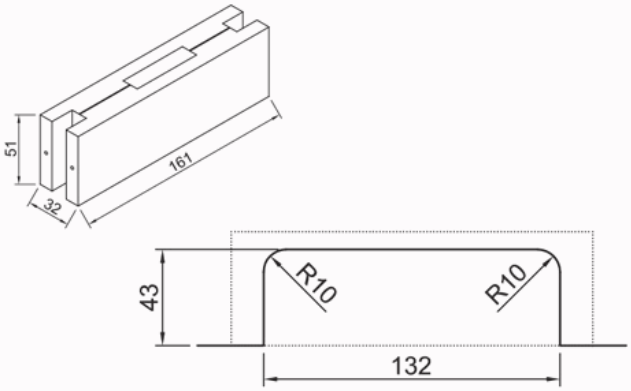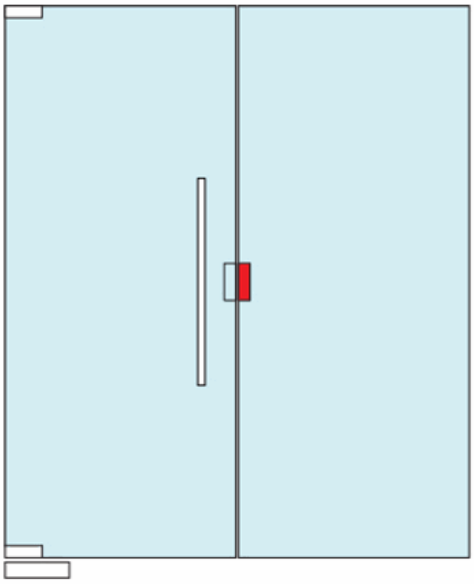
51
161
32
43
R10
R10
132