FICHA TÉCNICA

Conector Vidrio 90º Mate. Alta Calidad. 10 Años De Garantia.

CÓDIGO:
L-2545-BN

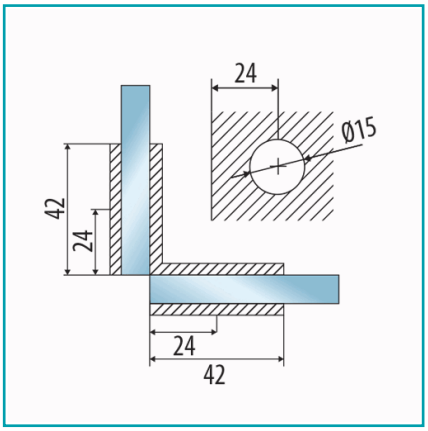

Código de producto: L-2545-BN	**Marca:** CARBONE
Peso (Kg): 0.25 Kg	**Tipo:** Herrajes para Duchas

INFORMACIÓN ADICIONAL

Conector Vidrio 90º Mate. Alta Calidad. 10 Años De Garantia.

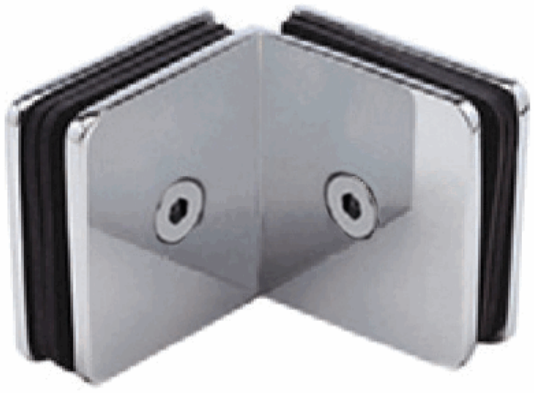

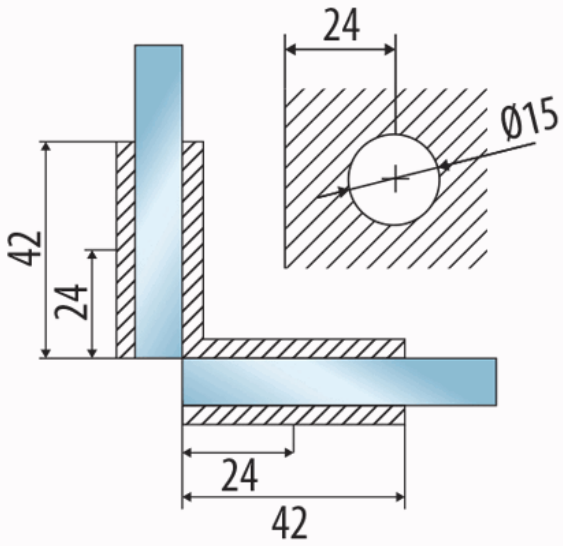
24
Ø15
42
24
24
42