FICHA TÉCNICA

Conector Vidrio Mate. Alta Calidad. 10 Años De Garantia.

CÓDIGO:
L-2546-BN

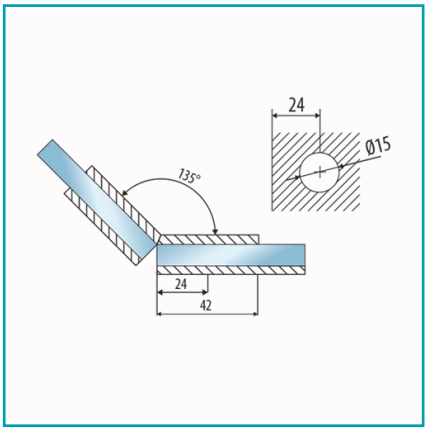

Código de producto: L-2546-BN	**Marca:** CARBONE
Peso (Kg): 0.256 Kg	**Tipo:** Herrajes para Duchas

INFORMACIÓN ADICIONAL

Conector Vidrio Mate. Alta Calidad. 10 Años De Garantia.

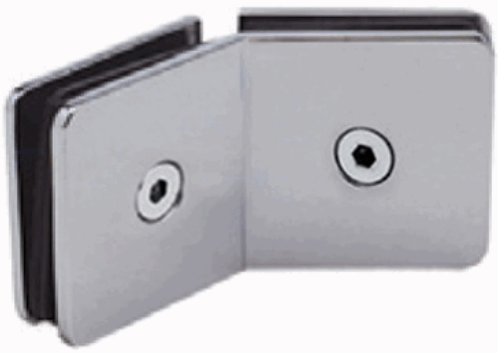

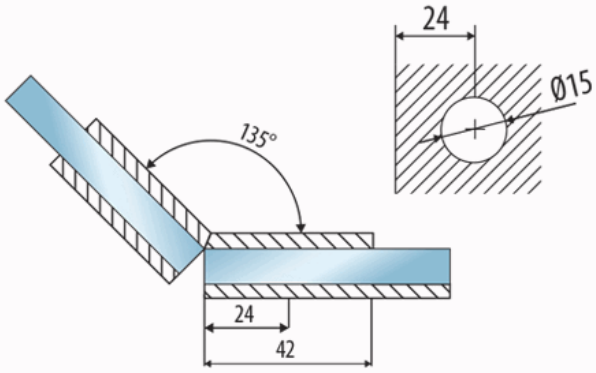
24
Ø15
135°
24
42