CÓDIGO:
L-2723-CP

FICHA TÉCNICA

Soporte Tubo Vidrio. Alta Calidad. Prisionero De M5 X 10 Mm. 10 Años De Garantia.

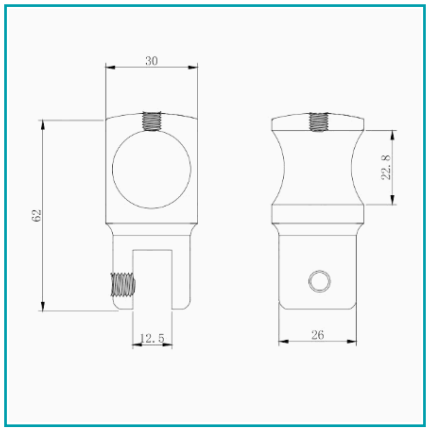

***Nombre:** Soporte de barra - vidrio	**¿Dónde usarlo?:** Para aplicaciones de uso arquitectónico
Acabado: Brillante	**Ajustable recorte:** No
Alto (cm): 5.8 cm	**Ancho (cm):** 3.0 cm
Cantidad x Empaque: 1	**Código de producto:** L-2723-CP
Color: Acero inoxidable	**Garantía:** 10 años
Marca: CARBONE	**Material:** Bronce Niquelado
Medida: Diámetro Barra: Ø 19.5 mm	**Para vidrios de:** 8 - 12 mm
Peso (Kg): 0.22 Kg	**Presentación:** Caja
Procedencia: Importado	**Se vende por:** Unidad
Tipo: Herrajes para Duchas	**Usos:** Baño

INFORMACIÓN ADICIONAL

Soporte Tubo Vidrio. Alta Calidad. Prisionero De M5 X 10 Mm. 10 Años De Garantia.

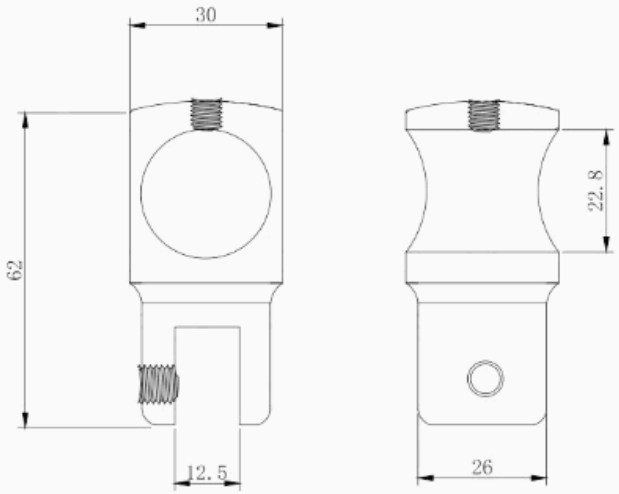
30
62
22.8
12.5
26