FICHA TÉCNICA

Union Vidrio Vidrio A 90 Grados. Bronce Niquelado Alta Calidad. 10 Años De Garantia. (N1-P1-A6-03-01)

CÓDIGO:
L-2727-019-CP

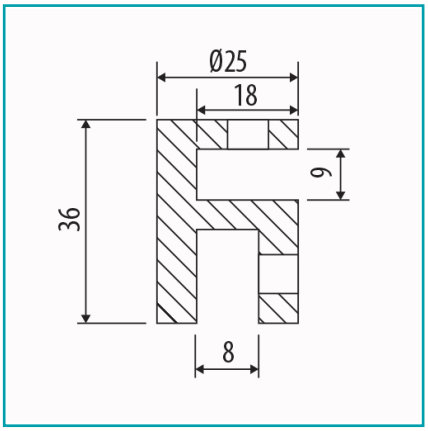

Código de producto: L-2727-019-CP	**Marca:** CARBONE
Peso (Kg): 0.042 Kg	**Tipo:** Herrajes para Duchas

INFORMACIÓN ADICIONAL

Union Vidrio Vidrio A 90 Grados. Bronce Niquelado Alta Calidad. 10 Años De Garantia. (N1-P1-A6-03-01)

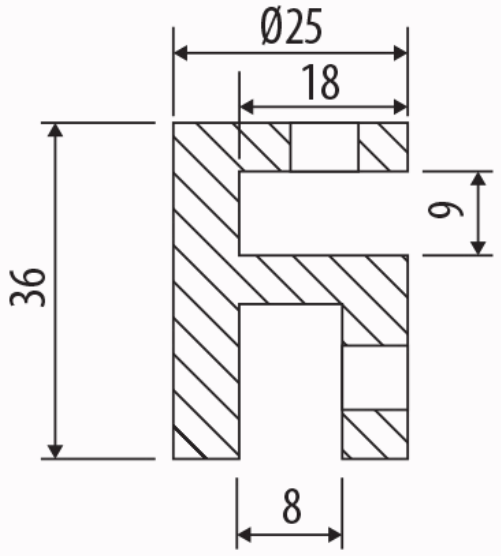
Ø25
18
9
36
8