CÓDIGO:
L-2814-19X500-PSS

FICHA TÉCNICA

Toallero Inoxidable Brillante De 19 Mm . 500 Mm De Largo Distancia Entre Ejes 500 Mm. Diámetro De Perforación: 13 Mm.

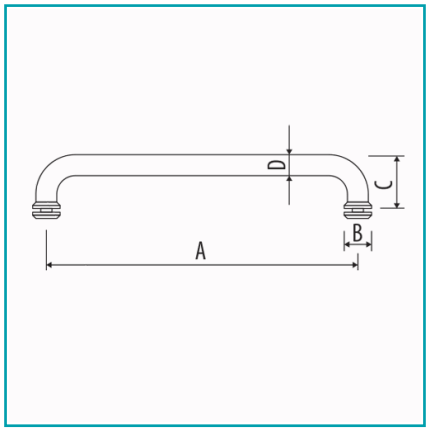

***Nombre:** Toallero	**Acabado:** Brillante
Cantidad x Empaque: 1	**Código de producto:** L-2814-19X500-PSS
Longitud: Largo distancia entre ejes 500 mm	**Marca:** CARBONE
Material: Acero Inoxidable	**Medida:** Diámetro de perforación: 13 mm.
Peso (Kg): 0.404 Kg	**Procedencia:** Importado
Se vende por: Unidad	**Tipo:** Herrajes para Duchas
Usos: Baño	

INFORMACIÓN ADICIONAL

Toallero Inoxidable Brillante De 19 Mm . 500 Mm De Largo Distancia Entre Ejes 500 Mm. Diámetro De Perforación: 13 Mm.

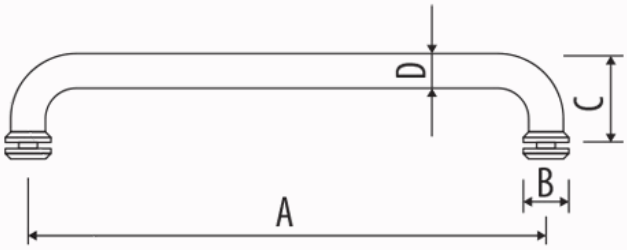
D
C
B
A