CÓDIGO:
L-314-SSS

FICHA TÉCNICA

Pivote Inferior De Puerta. Satinado. Compatible Con Cierrapuertas Carbone O Dorma.

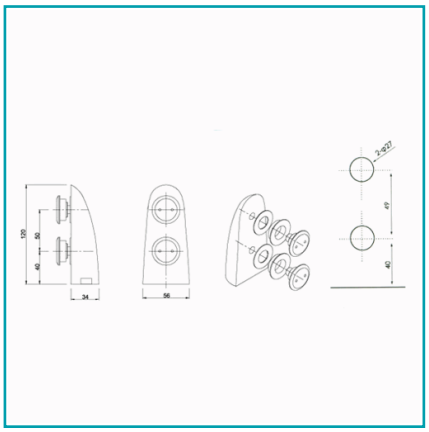

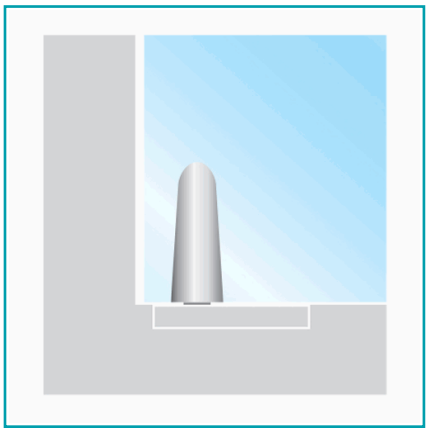

Código de producto: L-314-SSS	**Marca:** CARBONE
Peso (Kg): 0.83 Kg	**Tipo:** Herrajes Fachadas Patch Fittings

INFORMACIÓN ADICIONAL

Pivote Inferior De Puerta. Satinado. Compatible Con Cierrapuertas Carbone O Dorma.

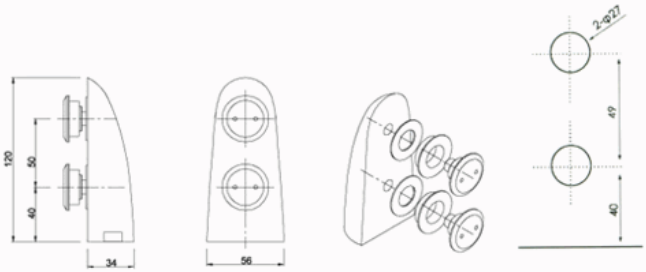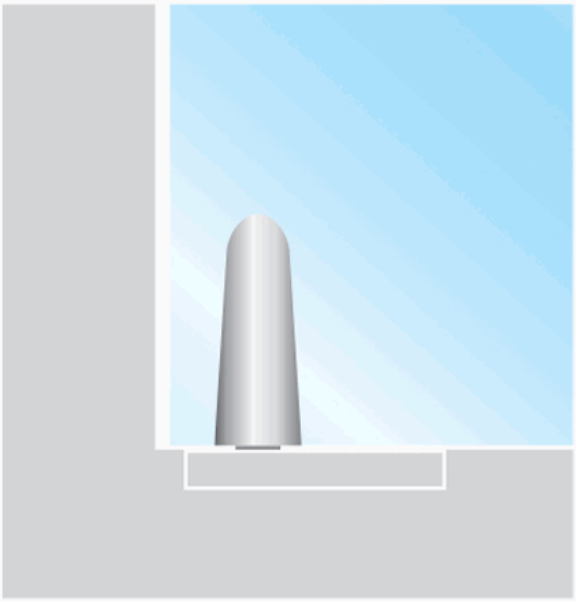
120
50
40
34
56
2-φ27
49
40