FICHA TÉCNICA

U-Channel Desmontable Vidrio De 10 - 12 Mm De Aluminio. Largo De 3 M. Acabado Brillante

CÓDIGO:
M-CP10E16

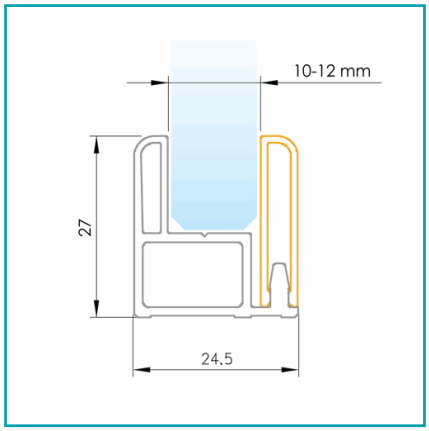

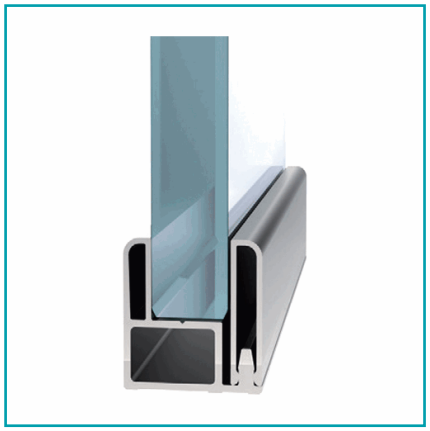

¿Dónde usarlo?: Permite crear marcos esenciales para pared continua de vidrio templado o laminado.	**Acabado:** Brillante
Ajustable recorte: Si	**Alto (cm):** 2.7 cm
Ancho (cm): 2.45 cm	**Capacidad:** Vidrios de 10 - 12 mm de espesor
Características: Adecuado para aplicaciones en oficinas o habitaciones ya que permite subdividir fácilmente el espacio manteniendo intacta la luminosidad.	**Características 2:** Este perfil- cierrapuertas, de medidas extremadamente reducidas, permite la instalación de formas y diseño minimalista, favorecen el montaje de paredes divisorias en poco tiempo gracias a la veloz y practica instalación de los enganches y cierres.
Características 3: Optima relación calidad precio.	**Código de producto:** M-CP10E16
Color: Aluminio	**Especificaciones:** Aleación de aluminio 6063 T5
Longitud: 3 m	**Marca:** CARBONE
Material: Aluminio	**Medida:** 24.5 mm X 27 mm
Peso (Kg): 1.87kg	**Tipo:** Conectores - Channels y Fijadores
Usos: Construcción	

INFORMACIÓN ADICIONAL

U-Channel Desmontable Vidrio De 10 - 12 Mm De Aluminio. Largo De 3 M. Acabado Brillante

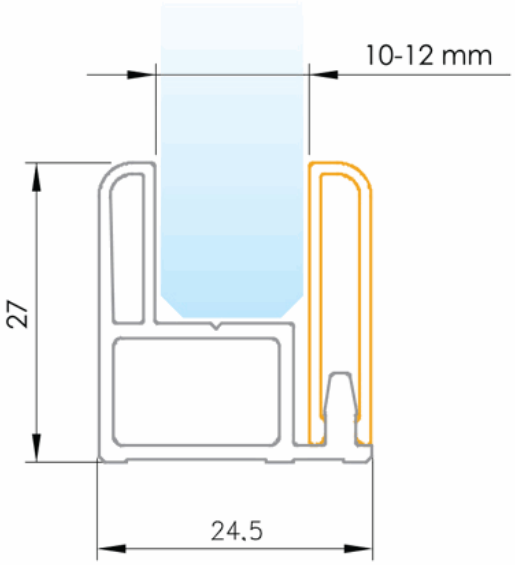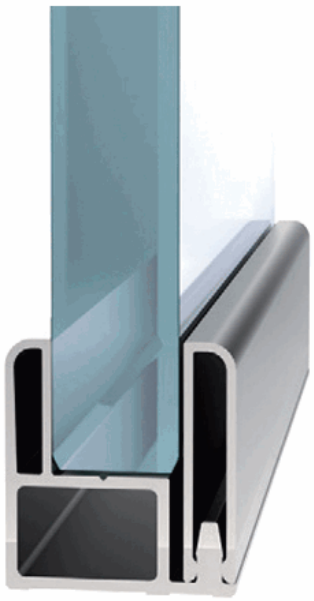
10-12 mm
27
24.5