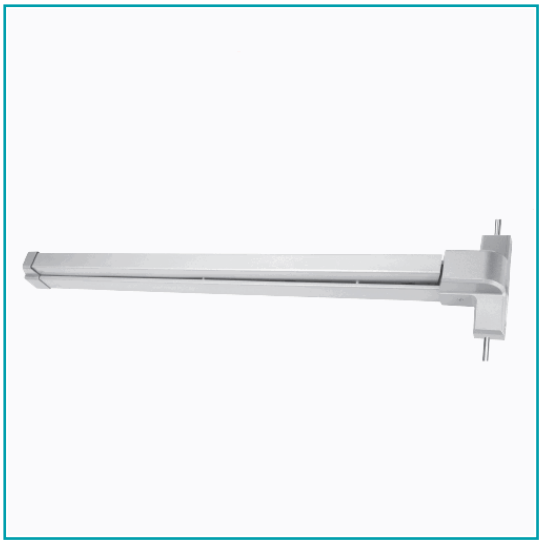

FICHA TÉCNICA

Barra Antipánico De 900 Mm (35”) Doble Full Push De Acero Pintado Recortable Hasta 550Mm. Es Del Tipo Doble Full Push, Barra De Empuje Plana. Soporta Hasta 3 Horas De Fuego Con Certificaciones Ul Listed Y Ansi 1 No Incluye Accesorios (Manija Y Cilindro)

CÓDIGO:
MK-02

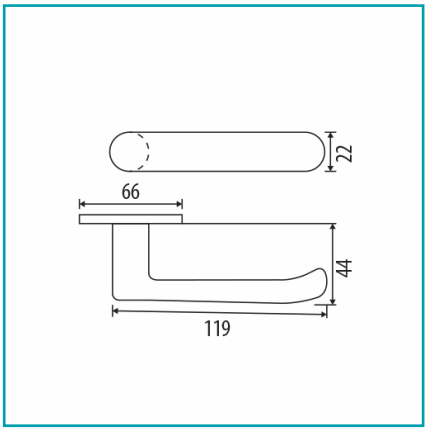

¿Dónde usarlo?: Para aplicaciones comerciales, incluidas puertas de madera, acero o aluminio.	**Acabado:** Pintado
ANSI: Grado 1	**Cantidad x Empaque:** 1
Capacidad: Soporta hasta 3 horas de fuego.	**Características:** Barra de empuje plana.
Características 2: Agarradera de la puerta sin Manos	**Certificaciones:** UL Listed, ANSI 1
Código de producto: MK-02	**Color:** Acero
Compatible: Manija para barra antipánico código MK-03	**Longitud:** De 900 mm (35”) , recortable hasta 550 mm.
Marca: CARBONE	**Material:** Acero
Modelo: DK1710-1P DOUBLE	**No Incluye:** Barra no incluye accesorios (manija, cilindro), se venden por separado
Para Uso: En puertas contra incendio	**Peso (Kg):** 4.796 kg
Presentación: Caja	**Procedencia:** Importado
Resiste: soporta hasta 3 horas de fuego.	**Se vende por:** Unidad
Tipo: Barras antipánico y Cierrapuertas	**Tipo 2:** Doble Full Push.
Tipo 3: Dispositivo de Salida	**Usos:** Interiores

INFORMACIÓN ADICIONAL
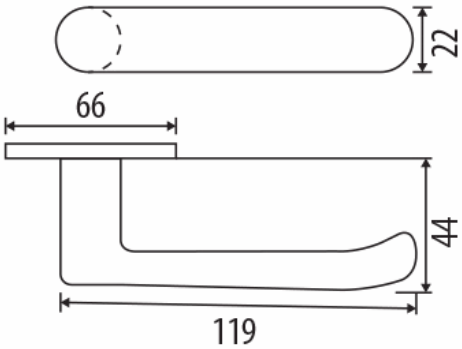
Barra Antipánico De 900 Mm (35”) Doble Full Push De Acero Pintado Recortable Hasta 550Mm. Es Del Tipo Doble Full Push, Barra De Empuje Plana. Soporta Hasta 3 Horas De Fuego Con Certificaciones Ul Listed Y Ansi 1. No Incluye Accesorios (Manija Cilindro), Se Venden Por Separado De Código Mk-03.