FICHA TÉCNICA

(Nx48 * 30) Boton De 2" Para Barandas Vidrio. Acabado Brillante

CÓDIGO:
NB48 (brillante)

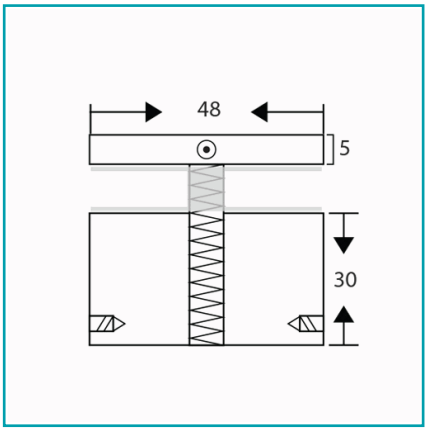

¿Dónde usarlo?: Para aplicaciones de uso arquitectónico	**Acabado:** Brillante
Alto (cm): Base 3 cm; Tapa 0.5 cm	**Capacidad:** Para vidrios de 8 - 10 - 12mm
Certificaciones: CE	**Código de producto:** NB48
Color: Acero inoxidable	**Marca:** CARBONE
Material: Acero Inoxidable 304	**Medida:** Perforación en vidrio 20 mm
Medida 2: Diametro 48 mm	**Para Uso:** Barandas de vidrio
Peso (Kg): 0.26kg	**Presentación:** Caja
Procedencia: Importado	**Recomendaciones:** Evitar la limpieza con Productos que contengan cloro, Acido Muriatico
Se vende por: Unidad	**Tipo:** Anclaje con Accesorios Inoxidables
Usos: Construcción	

INFORMACIÓN ADICIONAL

(Nx48 * 30) Boton De 2" Para Barandas Vidrio. Acabado Brillante

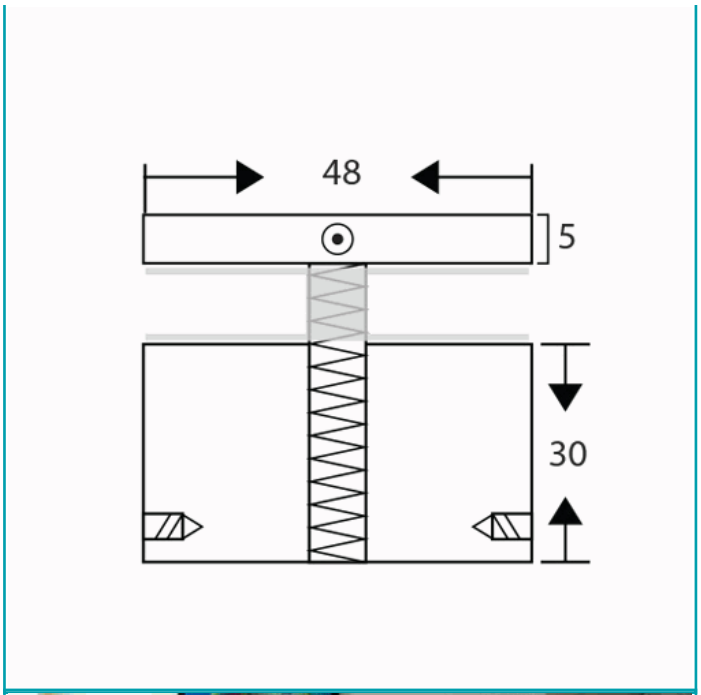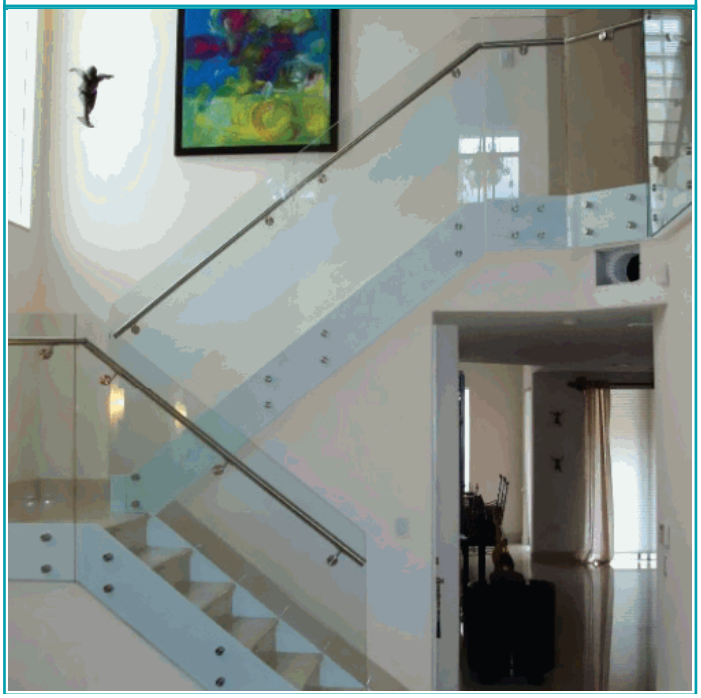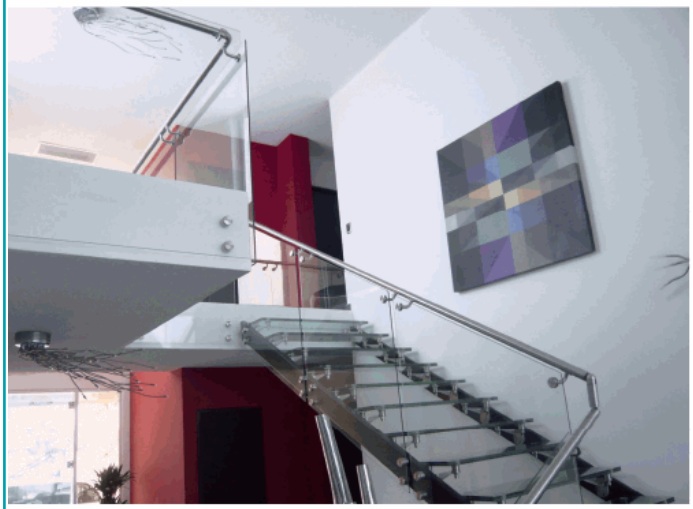
48
5
30