FICHA TÉCNICA

Boton De 48 Mm Para Barandas Vidrio. Acabado Satinado Ajustable Hasta 15 Mm Para Desperfectos De Losa Perforacion De 19 Mm En Vidrio

CÓDIGO:
NBG48X30X15

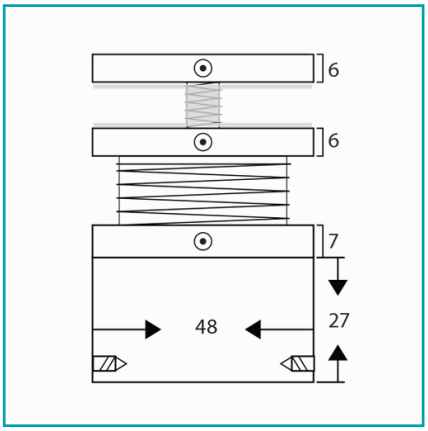

¿Dónde usarlo?: Para aplicaciones de uso arquitectónico	**Acabado:** Satinado
Alto (cm): 3.0 cm + 1.5 cm ajustable	**Ancho (cm):** Ancho Base: 4.8 cm
Cantidad x Empaque: 1	**Capacidad:** Para vidrios de 8 - 10 - 12mm
Capacidad 2: Ajustable hasta 15 mm para cubrir desperfectos en losas	**Certificaciones:** CE
Código de producto: NBG48X30X15	**Color:** Acero inoxidable
Marca: CARBONE	**Material:** Acero Inoxidable 304
Medida: Perforación en vidrio 20 mm	**Medida 2:** Diámetro del botón 48 mm
Para Uso: Barandas de vidrio	**Peso (Kg):** 0.26 Kg
Presentación: Caja	**Procedencia:** Importado
Recomendaciones: Evitar la limpieza con Productos que contengan cloro, Acido Muriático	**Se vende por:** Unidad
Tipo: Anclaje con Accesorios Inoxidables	**Usos:** Construcción

INFORMACIÓN ADICIONAL

Boton De 48 Mm Para Barandas Vidrio. Acabado Satinado Ajustable Hasta 15 Mm Para Desperfectos De Losa Perforacion De 19 Mm En Vidrio

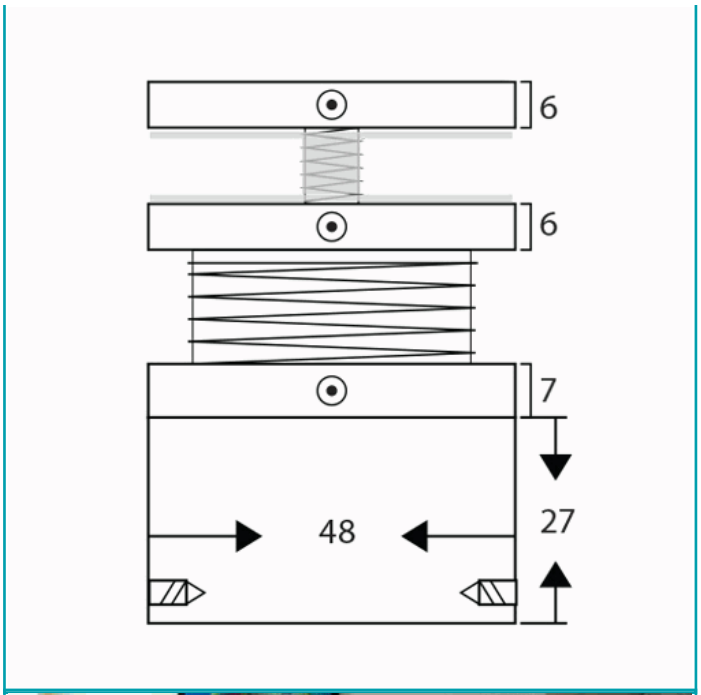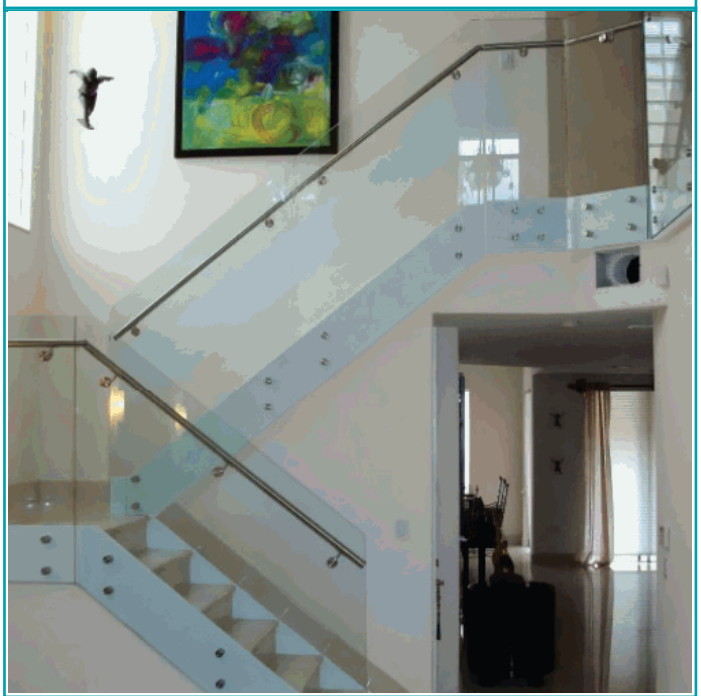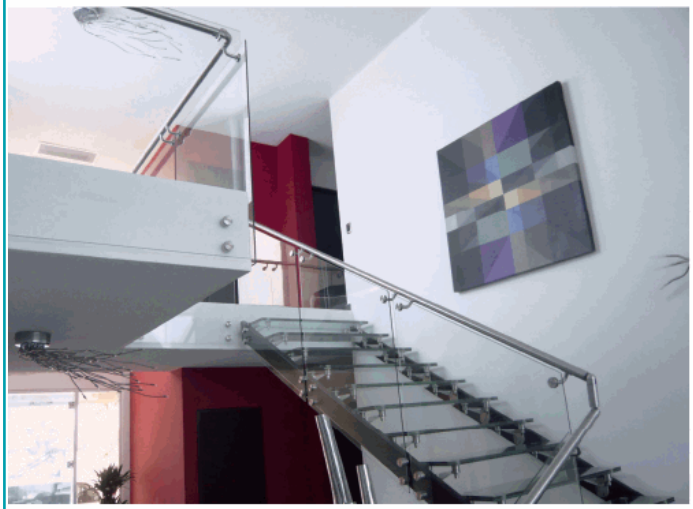
6
6
7
48
27